پارس نیوماتیک

صنایع هوای فشرده پارس(سهامی خاص)

تولید مجموعه شیرآلات و تجهیزات نیوماتیک

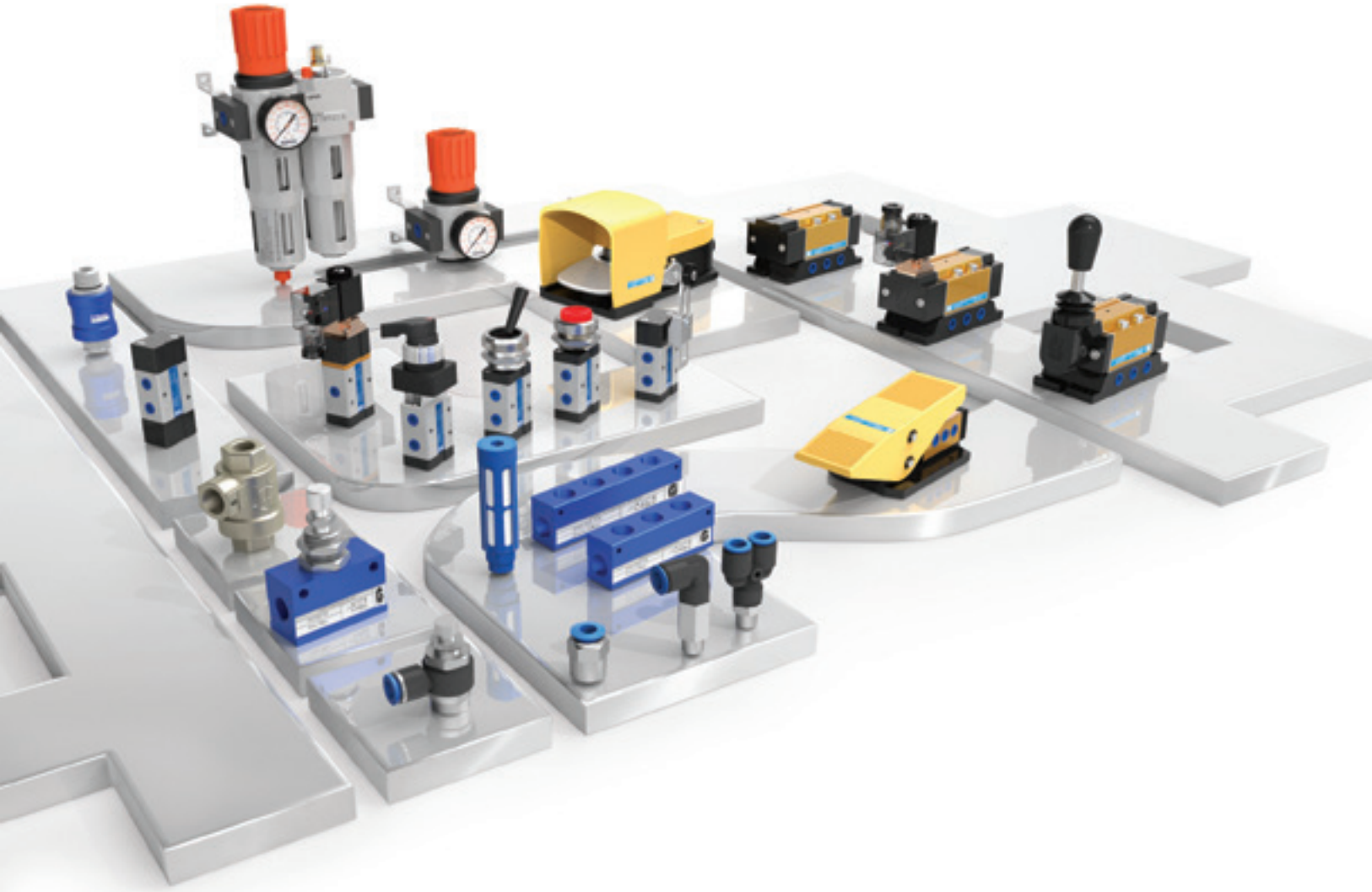

PARS PNEUMATIC

PARS Compressed Air Ind.Co.,PJS.

Valves & Pneumatic Equipments Manufacturer

پیش گفتار

هوای فشرده را می توان یکی از انواع انرژی های قابل اثبات برشمرد که انسان از مدتها قبل با آن آشنا بوده و به منظور کمک به عملیات جسمانی خود از آن استفاده می نموده است.
اصطلاح **نیوما** از کلمه ای در زبان یونانی قدیم مشتق شده که به معنی **دم و بازدم** است که امروزه اصطلاحاً **نیوماتیک** می نامند.می توان گفت از سال ۱۹۵۰ میلادی، شروع کار سیستم های نیوماتیک در صنایع سبک و سنگین و کارخانجات آغاز گردیده و کم کم فراگیر شده است.
آنچه را که می توان به عنوان مهم ترین مزیت هوای فشرده نام برد؛ این است که در همه جای دنیا به مقدار کافی موجود است.

Foreword

Compressed air can be called a provable sources of energy that human has been familiar with it long time ago and in order to help his physical operation,he has used it.
The word is drived from the ancient Greek term **Pneuma** that means **breathing** and it called **pneumatic** nowadays.
It can be said that since 1950 AD. pneumatic systems has begun to work in light and heavy industry & factories, and little by little has become universal.
What can be named as the most important advantage of compressed air is that it is available in plenty all over the world.

معرفی شرکت

شرکت صنایع هوای فشرده پارس(پارس نیوماتیک) در سال ۱۳۵۷ تاسیس گردید.زمینه فعالیت این شرکت بطور تخصصی در رابطه با تولید، فروش وارائه خدمات پس از فروش قطعات نیوماتیک؛ شامل انواع سیلندر،شیرهای فرمان، واحد مراقبت، سیلندرهای هیدرونیوماتیک، پرس های رومیزی، توزیع تجهیزات اتوماسیون و ارائه خدمات فنی و تخصصی در این زمینه می باشد.

این شرکت در سال ۱۳۸۱ موفق به دریافت گواهینامه سیستم مدیریت کیفیت بر اساس ISO 9001:2000 از کمپانی RWTUV آلمان و در سال ۱۳۹۶ موفق به دریافت گواهینامه سیستم مدیریت کیفیت بر اساس ISO 9001:2015 از کمپانی ARC کانادا و عضو انجمن صنفی شرکت های اتوماسیون صنعتی می باشد.

Company Introduction

Pars compressed air Ind.Co. was founded in 1978 . This company is specialized in the field of producting, selling & providing after sales services which include cylinders, pneumatic valves, air treatment units, table presses, hydropneumatic cylinders and distributing pneumatic equipment and technical services.

This company has received quality system certification based on ISO 9001:2000 from German company RWTUV in 2002 and in 2017, it received quality system certification based on ISO 9001:2015 from Canadian company ARC and it is a member of the association of industrial automation.

ISO9001:2015
استاندارد مدیریت کیفیت

TÜV CERT EN ISO 9001
استاندارد مدیریت کیفیت

A.I.A.C
عضو انجمن صنفی شرکتهای اتوماسیون صنعتی

اهداف شرکت

شرکت پارس نیوماتیک خط مشی خود را بر اساس محورهای زیر استوار ساخته و خود را متعهد به اجرای اثربخش بودن آن می داند.

- تلاش برای افزایش رضایت مندی مشتری،ارتقاء کیفیت و بهبود مستمر مدیریت یکپارچه از طریق شناسایی، اجراء، کنترل فرآیندها و تعیین اهداف سازمانی
- اجرای پروژه ها در چهارچوب برنامه زمان بندی و سطح کیفی مورد انتظار
- آموزش مستمر و مداوم به منظور رشد مهارت های کارکنان و بهبود مستمر فرایندها

Company Goals

Pars pneumatic company's policy is based on the following fields and this company committed itself to implement effective of these fields.

- **Trying to increase customer satisfaction, to improve the quality and continuous improvement of the integrated management through the identification, processes implementation control and organizational objectives determination.**
- **Implementing of projects whithin schedule and expected quality level.**
- **Continuous training in order to develop the employees skills and continuous improvement of processes.**

Index فهرست

	صفحه Page	Production	Port Size/اندازه دنده	محصول
	2~3	Manual Hand Valves (Lever / rotary selector)	G 1/8	شیرهای دستی (اهرمی/چرخشی)
	4~5	Push Button Valves (Button / Mushroom)	G 1/8	شیرهای شصتی (دکمه ای/قارچی)
	6~7	Mechanical Actuate Valves (Palanger / Roller)	G 1/8	شیرهای تحریک مکانیکی (زبانه ای/قرقره ای)
	8~9	Air Actuate Valves (Single Signal / Double Signal)	G 1/8	شیرهای تحریک بادی(تک فرمان / دو فرمان)
	10~11	Solenoid Valves (Single Coil / Double Coil)	G 1/8	شیرهای برقی (تک بوبین / دو بوبین)
	13~15	Manual Hand Valves (Lever / Special Lever)	G 1/4	شیرهای دستی (اهرمی/مخصوص)
	16~17	Air Actuate Valves (Single Signal / Double Signal)	G 1/4	شیرهای تحریک بادی(تک فرمان / دو فرمان)
	18~19	Solenoid Valves (Single Coil / Double Coil)	G 1/4	شیرهای برقی (تک بوبین / دو بوبین)
	20~21	Pedal (Air / Electrical)	G 1/4 - 12A	پدال (بادی / برقی)
	22~23	Manual Hand Valves (Lever)	G 1/2	شیرهای دستی(اهرمی)

Index فهرست

	صفحه Page	Production	Port Size/اندازه دنده	محصول
	24~25	Air Actuate Valves (Air-Spring / Air-Air)	G 1/2	شیرهای تحریک بادی(تک فرمان / دو فرمان)
	26~27	Solenoid Valves (Single Coil / Double Coil)	G 1/2	شیرهای برقی (تک بوبین / دو بوبین)
	29~36	Air Service Unit (Festo Design)	G1/4 ~ G3/4	واحد مراقبت (طرح Festo)
	37~48	Air Service Unit (SMC Design)	G1/4 ~ G1"	واحد مراقبت (طرح SMC)
	50~56	One Touch Fittings	M5 ~ G1/2	اتصالات فوری
	57~58	Coupling	G1/4 ~ G1"	کوپلینگ
	59~61	Valves Accessory Equipment	G1/8 ~ G1/2	تجهیزات جانبی شیرها
	62~64	Tube	Ø4 ~ Ø16	شیلنگ
	65	Tube Accessory Equipment		تجهیزات جانبی شیلنگ
	66~68	Terminal	G1/8 ~ G1/2	ترمینال

Technical Information

اطلاعات فنی

Air treatment unit size

All treatment units in & outlet's size of max current flow (filter, regulator & lubricator) should be selected that not exceed from manufacturer's recommended range(more or less).

اندازه واحدهای مراقبت هوا

اندازه ورودی و خروجی کلیه واحدهای مراقبت(فیلتر، فشارشکن و روغن پاش)باید طوری انتخاب شوند که حداکثر دبی جریان عبوری در حد مجاز توصیه شده از طرف سازندگان(بیشتر یا کمتر) تجاوز ننماید.

Used symbols — نمادهای بکار رفته

Description	توضیح	واحد	نماد
Air consumption in a stroke	هوای مصرفی در یک کورس	Litre	Q
Flow rate	دبی جریان	L/min	Q_n
Piston rod area	سطح مقطع دسته پیستون	cm^2	A
Stroke	کورس	cm	S
Work pressure	فشار کار	kg/cm^2	P
Atmosphere pressure	فشار جو	kg/cm^2	P_T
Piston rod replacement time	زمان جابجایی دسته پیستون	sec	T

فرمول محاسبه دبی جریان(سیلندرها)

Flow calculation formula (cylinders)

مصرف هوا در یک کورس سیلندر
Air consumption in a cylinder stroke

$$Q = A.S.\frac{P+P_T}{P_T}$$

مقدار دبی جریان
Flow rate

$$Q_n = \frac{Q}{T}.60.10^{-3}$$

Sample of air consumption quality in industry diffrent application

نمونه هایی از کیفیت مصرف هوا در کاربردهای مختلف صنعتی

A — Low pressure range **0.15 ~ 0.2 bar** محدوده فشار کم
Filter range **0.003 ~ 1 micron** محدوده صافی فیلتر

B — Medium pressure range **1 ~ 3 bar** محدوده فشار متوسط
Filter range **1 ~ 5 micron** محدوده صافی فیلتر

C — High pressure range **4 ~ 10 bar** محدوده فشار بالا
Filter range **5 ~ 40 micron** محدوده صافی فیلتر

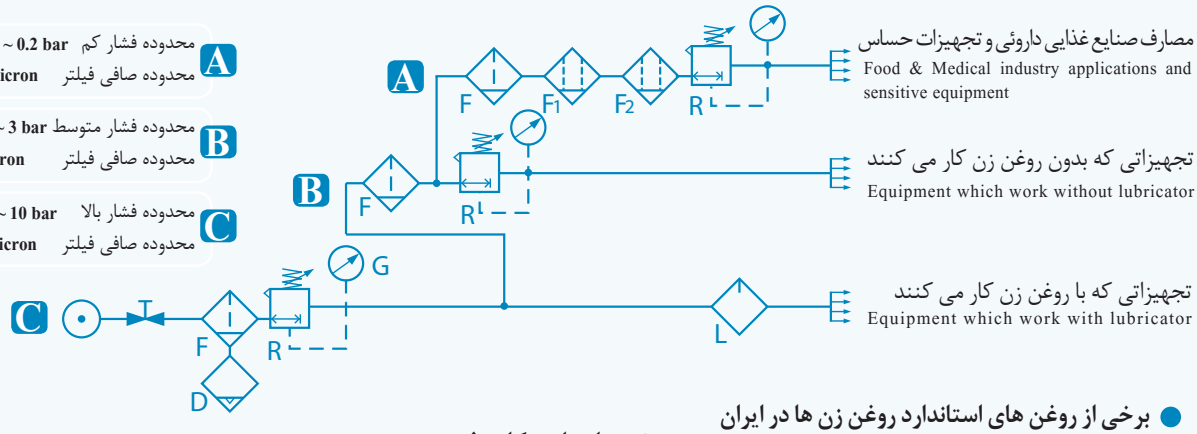

Used symbols — نمادهای بکار رفته

Description	توضیح	نماد
Filter	فیلتر	F
Mist separator	فیلترثانویه	F_1
Micro mist separator	میکروفیلتر(نهایی)	F_2
Lubricator	روغن زن	L

Description	توضیح	نماد
Auto drain valve	شیر تخلیه اتوماتیک	D
Pressure gauge	درجه فشار	G
Pressure regulator	رگولاتور	R
Air input	هوای ورودی	⊙—

برخی از روغن های استاندارد روغن زن ها در ایران

Some standard oils for lubricators in Iran

BEHRAN 32K or 68K
BABAK 32 or 68
SHELL 12
ESSO 32

Correct method for air flow's split

نحوه صحیح انجام انشعابات جریان هوا

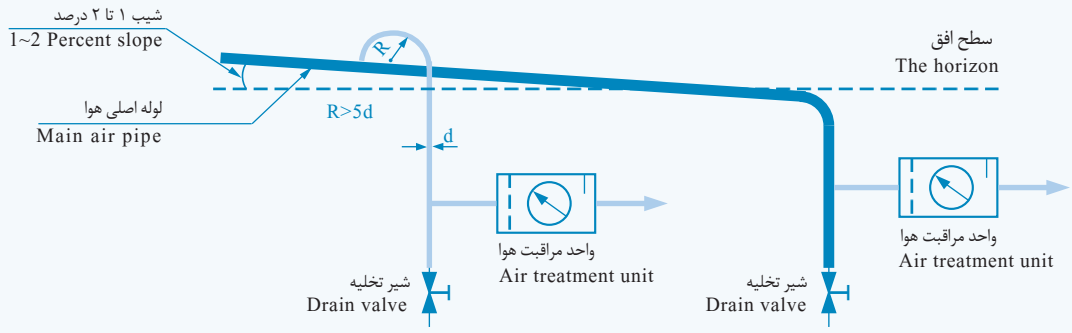

Three & five-way two position valves

شیرهای ۳ و ۵ راهه دو حالته

Three & five-way two position valves

شیرهای ۳ و ۵ راهه دو حالته

شیرهای ۳ و ۵ راهه دو حالته تحریک اهرم دستی

PV3/2 & 5/2 (G1/8) سریال Serial

Three & five-way two position toggele lever valves

Technical Data		اطلاعات فنی
Specification:	3/2-5/2-G1/8	مشخصات:
Working Pressure Range:	2 ~ 10 bar	حد فشار کاری:
Working Temperature Range:	-5°C ~ +70°C	حد دمای کاری:
Actuating Type:	اهرم دستی Lever	نوع تحریک:
Connecting Port Size:	G 1/8	سایز دنده اتصال:
The Flow Orifice Diameter:	3 mm	قطر سوراخ عبور جریان:
The Flow Rate: (For 6 bar)	220 Nl/min	مقدار عبور جریان: (به ازای ۶ بار)

کاربرد:

- از شیر PV 3/2.1/8.H می توان برای قطع و وصل مدار و تحریک سیلندر یک طرفه قلمی استفاده نمود.
- از شیر PV 5/2.1/8.H می توان برای قطع و وصل مدار و تحریک سیلندر دو طرفه قلمی استفاده نمود.

Application:

- PV 3/2.1/8H valves can be used for circle's on & off & actuating of single acting pen cylinder.
- PV 5/2.1/8H valves can be used for circle's on & off & actuating of double acting pen cylinder.

External Dimensions — ابعاد ظاهری

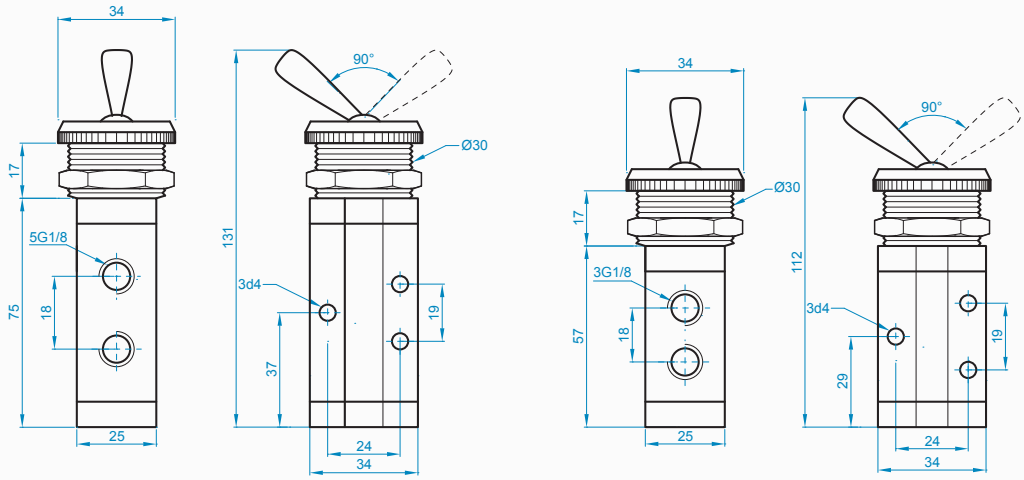

How to Order — طریقه سفارش

PV 3/2	-	1/8	-	H
سریال Model		سایز دنده Port Size		عملکرد Application
PV 3/2 شیر۳راهه دو حالته Three-way two positoin valve PV 5/2 شیر۵راهه دو حالته Five-way two positoin valve		G 1/8		H اهرم دستی Lever

Three & five-way two position valves

شیرهای ۳ و ۵ راهه دو حالته

شیرهای ۳ و ۵ راهه دو حالته چرخشی

PV3/2 & 5/2 (G1/8) سریال Serial

Three & five-way two position selector valves

Technical Data		اطلاعات فنی
Specification:	3/2-5/2-G1/8	مشخصات:
Working Pressure Range:	2 ~ 10 bar	حد فشار کاری:
Working Temperature Range:	-5°C ~ +70°C	حد دمای کاری:
Actuating Type:	چرخشی Selector	نوع تحریک:
Connecting Port Size:	G 1/8	سایز دنده اتصال:
The Flow Orifice Diameter:	3 mm	قطر سوراخ عبور جریان:
The Flow Rate: (For 6 bar)	220 Nl/min	مقدار عبور جریان: (به ازای ۶ بار)

کاربرد:

- از شیر PV 3/2.1/8.D می توان برای قطع و وصل مدار و تحریک سیلندر یک طرفه قلمی استفاده نمود.
- از شیر PV 5/2.1/8.D می توان برای قطع و وصل مدار و تحریک سیلندر دو طرفه قلمی استفاده نمود.

Application:

- PV 3/2.1/8D valves can be used for circle's on & off & actuating of single acting pen cylinder.
- PV 5/2.1/8D valves can be used for circle's on & off & actuating of double acting pen cylinder.

External Dimensions — ابعاد ظاهری

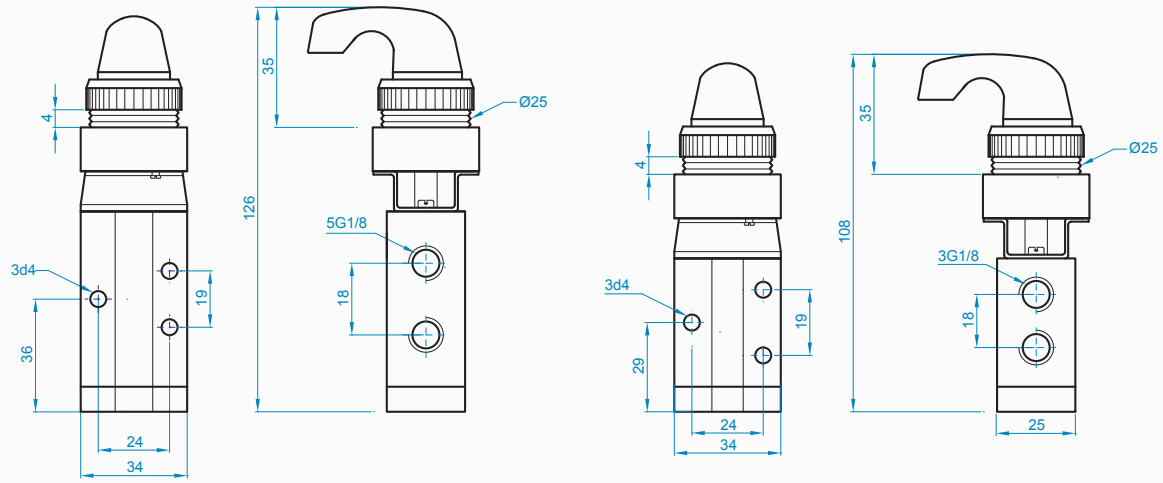

How to Order — طریقه سفارش

PV 3/2	-	1/8	-	D
سریال Model		سایز دنده Port Size		عملکرد Application
PV 3/2 شیر ۳راهه دو حالته Three-way two positoin valve PV 5/2 شیر۵راهه دو حالته Five-way two positoin valve		G 1/8		D چرخشی Selector

Three & five-way two position valves

شیرهای ۳ و ۵ راهه دو حالته

شیرهای ۳ و ۵ راهه دو حالته تحریک دکمه ای فنربرگشت

PV3/2 & 5/2 (G1/8) سریال Serial

Three & five-way two position push button actuator / spring return valves

Technical Data		اطلاعات فنی
Specification:	3/2-5/2-G1/8	مشخصات:
Working Pressure Range:	2 ~ 10 bar	حد فشار کاری:
Working Temperature Range:	-5°C ~ +70°C	حد دمای کاری:
Actuating Type:	دکمه ای Push Button	نوع تحریک:
Connecting Port Size:	G 1/8	سایز دنده اتصال:
The Flow Orifice Diameter:	3 mm	قطر سوراخ عبور جریان:
The Flow Rate: (For 6 bar)	220 Nl/min	مقدار عبور جریان: (به ازای ۶ بار)

کاربرد:

- از شیر PV 3/2.1/8.B.SP می توان برای بکار انداختن سیلندر یک طرفه قلمی و همچنین به عنوان شیر فرمان استفاده نمود.
- از شیر PV 5/2.1/8.B.SP می توان برای بکار انداختن سیلندر دو طرفه قلمی و همچنین به عنوان شیر فرمان استفاده نمود.

Application:

- PV 3/2.1/8B.SP valves can be used to enable single acting pen cylinder & also can be used as signal valve.
- PV 5/2.1/8B.SP valves can be used to enable double acting pen cylinder & also can be used as signal valve.

External Dimensions — ابعاد ظاهری

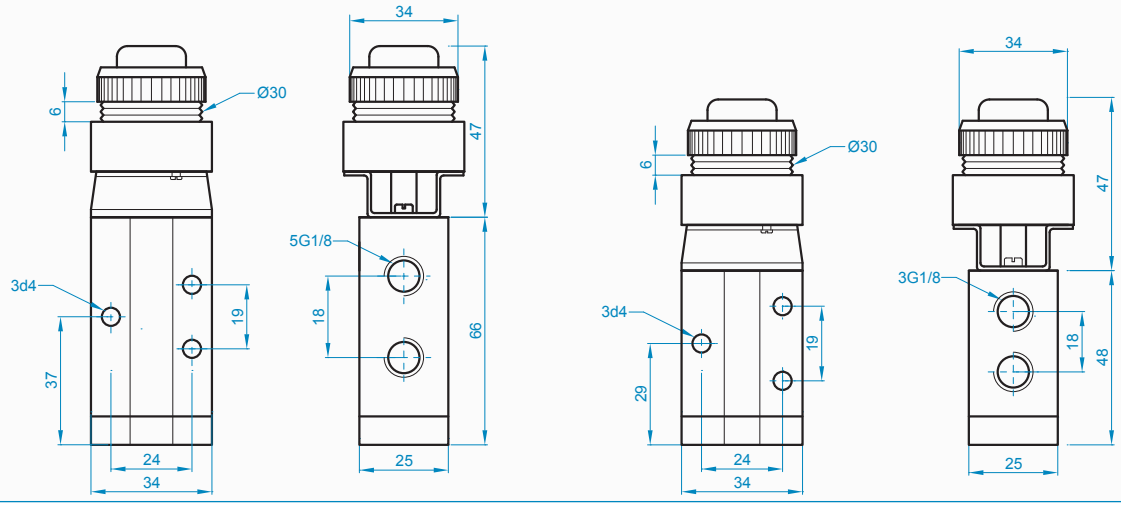

How to Order — طریقه سفارش

SP	-	B	-	1/8	-	PV 3/2
نوع برگشت Return Type		عملکرد Application		سایز دنده Port Size		سریال Model
SP فنر برگشت Spring Return		B دکمه ای Push Button		G 1/8		PV 3/2 شیر۳راهه دو حالته Three-way two positoin valve PV 5/2 شیر۵راهه دو حالته Five-way two positoin valve

Three & five-way two position valves

شیرهای ۳ و ۵ راهه دو حالته

شیرهای ۳ و ۵ راهه دو حالته تحریک دکمه ای قارچی

PV3/2 & 5/2 (G1/8) سریال Serial

Three & five-way two position mushroom push button /spring return valves

Technical Data		اطلاعات فنی
Specification:	3/2-5/2-G1/8	مشخصات:
Working Pressure Range:	2 ~ 10 bar	حد فشار کاری:
Working Temperature Range:	-5°C ~ +70°C	حد دمای کاری:
Actuating Type:	دکمه ای Push / Pull Button	نوع تحریک:
Connecting Port Size:	G 1/8	سایز دنده اتصال:
The Flow Orifice Diameter:	3 mm	قطر سوراخ عبور جریان:
The Flow Rate: (For 6 bar)	220 Nl/min	مقدار عبور جریان: (به ازای ۶ بار)

کاربرد:

- از شیر PV 3/2.1/8 P.SP می توان برای قطع و وصل مدار و تحریک سیلندر یک طرفه قلمی استفاده نمود.
- از شیر PV 5/2.1/8 P.SP می توان برای قطع و وصل مدار و تحریک سیلندر دو طرفه قلمی استفاده نمود.

Application:

- PV 3/2.1/8 P.SP valves can be used for circle's on & off & actuating of single acting pen cylinder.
- PV 5/2.1/8 P.SP valves can be used for circle's on & off & actuating of double acting pen cylinder.

External Dimensions — ابعاد ظاهری

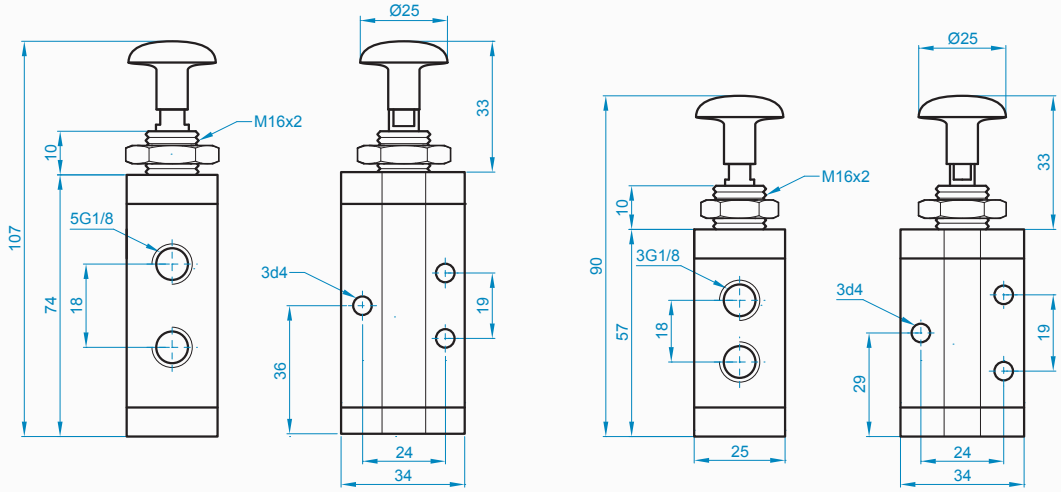

How to Order — طریقه سفارش

PV 3/2	-	1/8	-	P	-	SP
سریال Model		سایز دنده Port Size		عملکرد Application		نوع برگشت Return Type
PV 3/2 شیر۳راهه دو حالته Three-way two positoin valve / PV 5/2 شیر۵راهه دو حالته Five-way two positoin valve		G 1/8		PB دکمه قارچی(فشاری) Push Mushroom Button / PP دکمه قارچی(فشاری/کششی) Push / Pull Mushroom Button		SP فنر برگشت Spring Return

Three & five-way two position valves

شیرهای ۳ و ۵ راهه دو حالته

شیرهای ۳ و ۵ راهه دو حالته تحریک زبانه ای برگشت فنر

PV3/2 & 5/2 (G1/8) سریال Serial

Three & five-way two position palanger actuator valves

Technical Data — اطلاعات فنی

Specification:	3/2-5/2-G1/8	مشخصات:
Working Pressure Range:	2 ~ 10 bar	حد فشار کاری:
Working Temperature Range:	-5°C ~ +70°C	حد دمای کاری:
Actuating Type:	زبانه ای Palanger	نوع تحریک:
Connecting Port Size:	G 1/8	سایز دنده اتصال:
The Flow Orifice Diameter:	3 mm	قطر سوراخ عبور جریان:
The Flow Rate: (For 6 bar)	220 Nl/min	مقدار عبور جریان: (به ازای ۶ بار)

کاربرد:

- از شیر PV 3/2.1/8.R.SP می توان برای بکار انداختن سیلندر یک طرفه قلمی و همچنین به عنوان شیر فرمان مکانیکی استفاده نمود.
- از شیر PV 5/2.1/8.R.SP می توان برای بکار انداختن سیلندر دو طرفه قلمی و همچنین به عنوان شیر فرمان مکانیکی استفاده نمود.

Application:

- PV 3/2.1/8R.SP valves can be used to enable single acting pen cylinder & also can be used as mechanical signal valve.
- PV 5/2.1/8R.SP valves can be used to enable double acting pen cylinder & also can be used as mechanical signal valve.

External Dimensions — ابعاد ظاهری

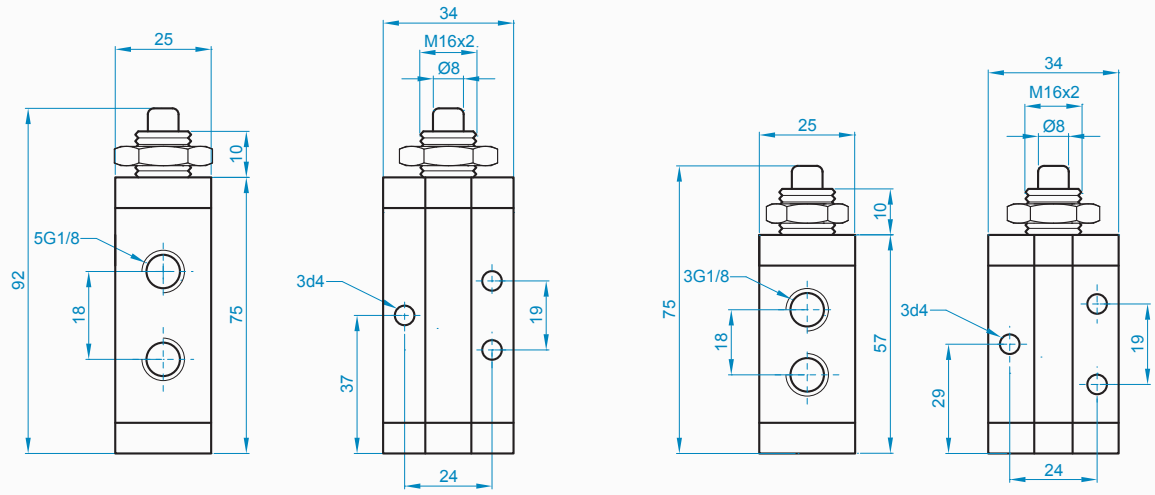

How to Order — طریقه سفارش

PV 3/2	-	1/8	-	R	-	SP
سریال Model		سایز دنده Port Size		عملکرد Application		نوع برگشت Return Type
PV 3/2 شیر۳راهه دو حالته Three-way two positoin valve PV 5/2 شیر۵راهه دو حالته Five-way two positoin valve		G 1/8		R زبانه ای Palanger		SP فنر برگشت Spring Return

Three & five-way two position valves

شیرهای ۳ و ۵ راهه دو حالته

شیرهای ۳ و ۵ راهه دو حالته تحریک قرقره‌ای برگشت فنر

PV3/2 & 5/2 (G1/8) سریال Serial

Three & five-way two position Swivel Lever actuator valves

Technical Data		اطلاعات فنی
Specification:	3/2-5/2-G1/8	مشخصات:
Working Pressure Range:	2 ~ 10 bar	حد فشار کاری:
Working Temperature Range:	-5°C ~ +70°C	حد دمای کاری:
Actuating Type:	قرقره ای Swivel Lever	نوع تحریک:
Connecting Port Size:	G 1/8	سایز دنده اتصال:
The Flow Orifice Diameter:	3 mm	قطر سوراخ عبور جریان:
The Flow Rate: (For 6 bar)	220 Nl/min	مقدار عبور جریان: (به ازای ۶ بار)

کاربرد:

- از شیر PV 3/2.1/8.ML.SP می توان برای بکار انداختن سیلندر یک طرفه قلمی و همچنین به عنوان شیر فرمان مکانیکی استفاده نمود.
- از شیر PV 5/2.1/8.ML.SP می توان برای بکار انداختن سیلندر دو طرفه قلمی و همچنین به عنوان شیر فرمان مکانیکی استفاده نمود.

Application:

- PV 3/2.1/8ML.SP valves can be used to enable single acting pen cylinder & also can be used as mechanical signal valve.
- PV 5/2.1/8ML.SP valves can be used to enable double acting pen cylinder & also can be used as mechanical signal valve.

External Dimensions — ابعاد ظاهری

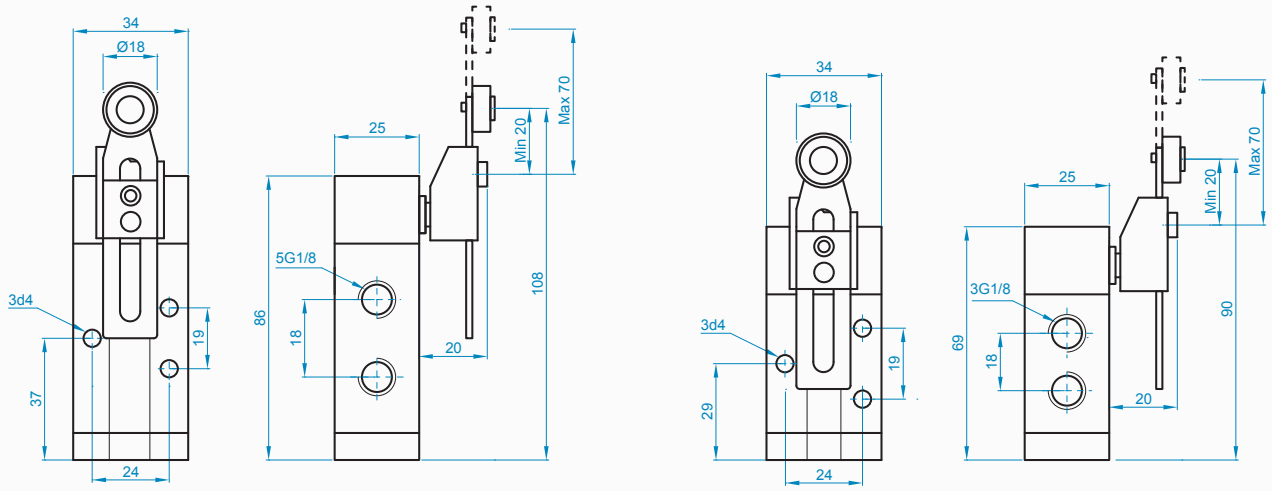

How to Order — طریقه سفارش

SP	-	ML	-	1/8	-	PV 3/2
نوع برگشت Return Type		عملکرد Application		سایز دنده Port Size		سریال Model
SP فنر برگشت Spring Return		ML قرقره ای Swivel Lever		G 1/8		PV 3/2 شیر۳راهه دو حالته Three-way two positoin valve PV 5/2 شیر۵راهه دو حالته Five-way two positoin valve

Three & five-way two position valves

شیرهای ۳ و ۵ راهه دو حالته

شیرهای ۳ و ۵ راهه دو حالته تحریک (فرمان باد /برگشت فنر)

PV3/2 & 5/2 (G1/8) سریال Serial

Three & five-way two position (air signal / spring return) actuator valves

Technical Data		اطلاعات فنی
Specification:	3/2-5/2-G1/8	مشخصات:
Working Pressure Range:	3 ~ 10 bar	حد فشار کاری:
Working Temperature Range:	-5°C ~ +70°C	حد دمای کاری:
Actuating Type:	باد Air	نوع تحریک:
Connecting Port Size:	G 1/8	سایز دنده اتصال:
The Flow Orifice Diameter:	3 mm	قطر سوراخ عبور جریان:
The Flow Rate: (For 6 bar)	220 Nl/min	مقدار عبور جریان: (به ازای ۶ بار)

کاربرد:

- از شیر PV 3/2.1/8.A.SP می توان برای بکار انداختن سیلندر یک طرفه قلمی و همچنین به عنوان شیر فرمان استفاده نمود.
- از شیر PV 5/2.1/8.A.SP می توان برای بکار انداختن سیلندر دو طرفه قلمی و همچنین به عنوان شیر فرمان استفاده نمود.

Application:

- PV 3/2.1/8A.SP valves can be used to enable single acting pen cylinder & also can be used as signal valve.
- PV 5/2.1/8A.SP valves can be used to enable double acting pen cylinder & also can be used as signal valve.

External Dimensions — ابعاد ظاهری

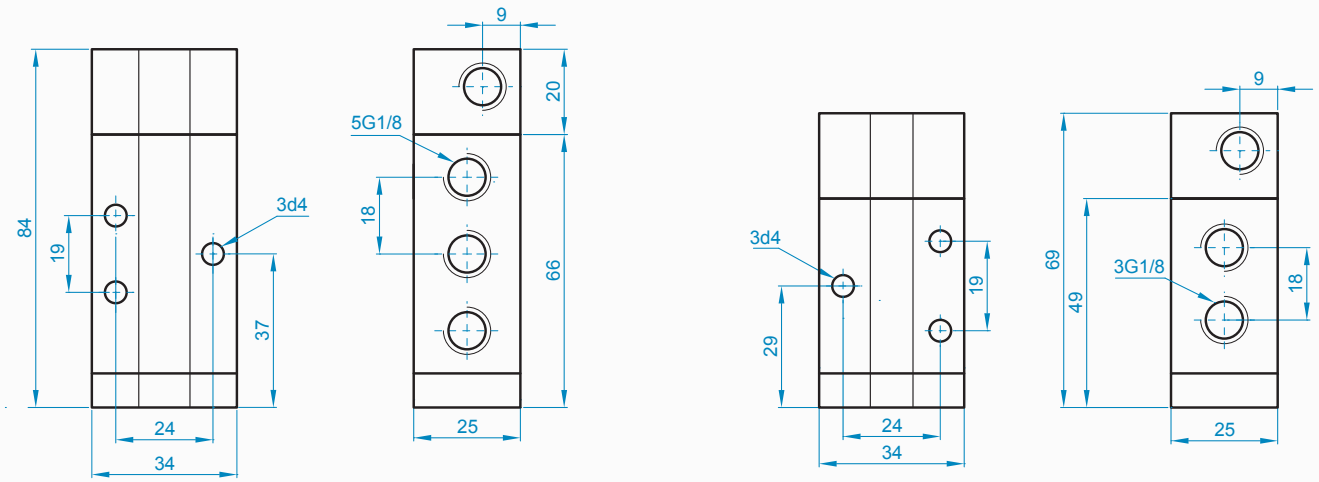

How to Order — طریقه سفارش

PV 3/2	-	1/8	-	A	-	SP
سریال Model		سایز دنده Port Size		عملکرد Application		نوع برگشت Return Type
PV 3/2 شیر۳راهه دو حالته Three-way two positoin valve PV 5/2 شیر۵راهه دو حالته Five-way two positoin valve		G 1/8		A فرمان باد Air Signal		SP فنر برگشت Spring Return

Three & five-way two position valves

شیرهای ۳ و ۵ راهه دو حالته

شیرهای ۳ و ۵ راهه دو حالته تحریک (دوطرف فرمان باد)

PV3/2 & 5/2 (G1/8) سریال Serial

Three & five-way two position (Double air signal) actuator valves

کاربرد:

- از شیر PV 3/2.1/8.A.A می توان برای قطع و وصل مدار و تحریک سیلندر یک طرفه قلمی استفاده نمود.
- از شیر PV 5/2.1/8.A.A می توان برای قطع و وصل مدار و تحریک سیلندر دو طرفه قلمی استفاده نمود.

Application:

- PV 3/2.1/8A.A valves can be used for circle's on & off & actuating of single acting pen cylinder.
- PV 5/2.1/8A.A valves can be used for circle's on & off & actuating of double acting pen cylinder.

Technical Data — اطلاعات فنی

Specification:	3/2-5/2-G1/8	مشخصات:
Working Pressure Range:	2 ~ 10 bar	حد فشار کاری:
Working Temperature Range:	-5°C ~ +70°C	حد دمای کاری:
Actuating Type:	باد Air	نوع تحریک:
Connecting Port Size:	G 1/8	سایز دنده اتصال:
The Flow Orifice Diameter:	3 mm	قطر سوراخ عبور جریان:
The Flow Rate: (For 6 bar)	220 Nl/min	مقدار عبور جریان: (به ازای ۶ بار)

External Dimensions — ابعاد ظاهری

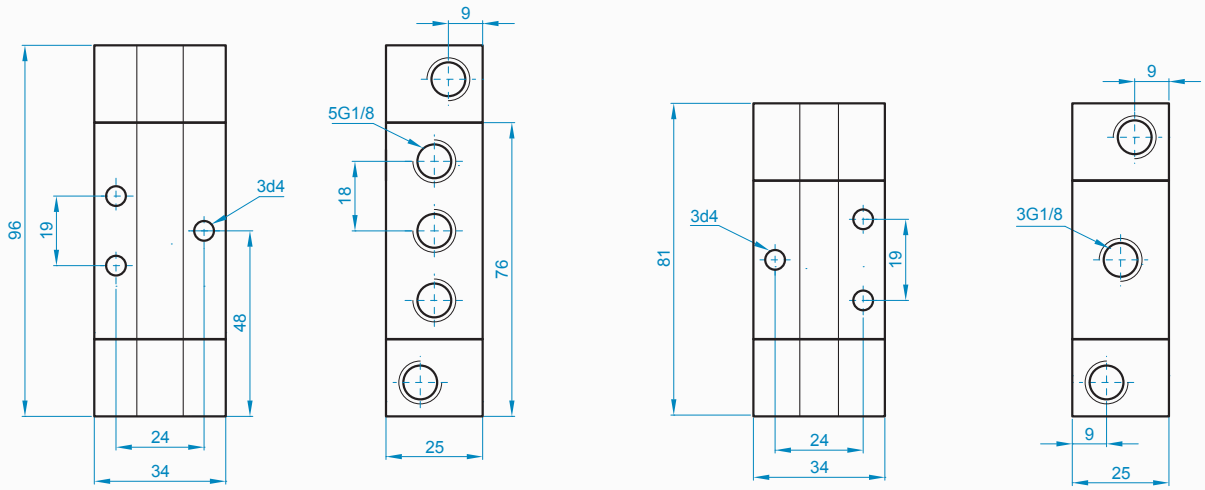

How to Order — طریقه سفارش

PV 3/2	-	1/8	-	A
سریال Model		سایز دنده Port Size		عملکرد Application
PV 3/2 شیر۳راهه دو حالته Three-way two positoin valve / PV 5/2 شیر۵راهه دو حالته Five-way two positoin valve		G 1/8		A دوطرف فرمان باد Double Air Signal

Three & five-way two position solenoid valves

شیرهای برقی ۳ و ۵ راهه دو حالته

شیرهای برقی ۳ و ۵ راهه دو حالته تک بوبین

PV3/2 & 5/2 (G1/8) سریال Serial

Three & five-way two position single coil Solenoid valves

Technical Data		اطلاعات فنی
Specification:	3/2-5/2-G1/8	مشخصات:
Working Pressure Range:	3 ~ 10 bar	حد فشار کاری:
Working Temperature Range:	-5°C ~ +70°C	حد دمای کاری:
Actuating Type:	برقی با جریان مستقیم و متناوب Electrical AC/ DC	نوع تحریک:
Actuating Voltuges:	12-24-110V/DC 220 AC	ولتاژ تحریک:
Connecting Port Size:	G 1/8	سایز دنده اتصال:
The Flow Orifice Diameter:	3 mm	قطر سوراخ عبور جریان:
The Flow Rate: (For 6 bar)	220 Nl/min	مقدار عبور جریان: (به ازای ۶ بار)

کاربرد:

- از شیر PV 3/2.1/8.ER.SP می توان برای بکار انداختن سیلندر یک طرفه قلمی و همچنین به عنوان شیر فرمان استفاده نمود.
- از شیر PV 5/2.1/8.ER.SP می توان برای بکار انداختن سیلندر دو طرفه قلمی و همچنین به عنوان شیر فرمان استفاده نمود.

Application:

- PV 3/2.1/8ER.SP valves can be used to enable single acting pen cylinder & also can be used as signal valve.
- PV 5/2.1/8ER.SP valves can be used to enable double acting pen cylinder & also can be used as signal valve.

External Dimensions — ابعاد ظاهری

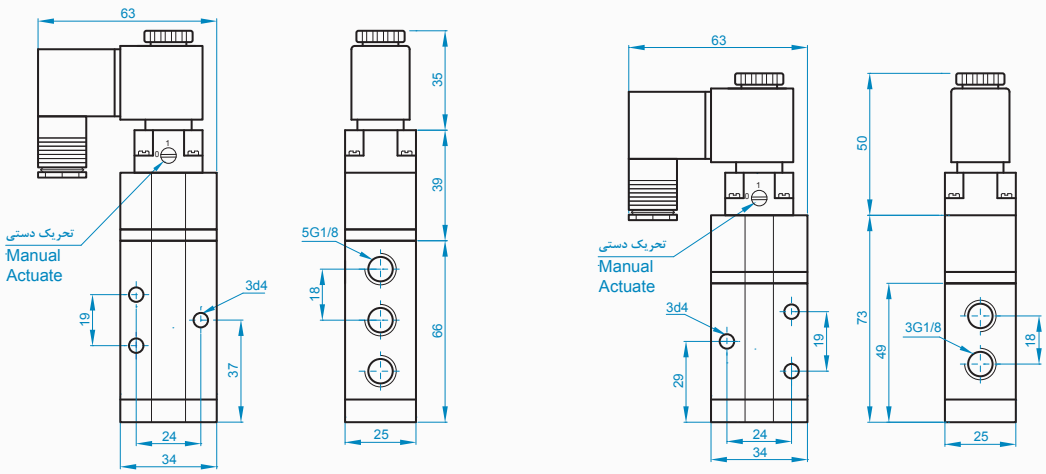

How to Order — طریقه سفارش

PV 3/2	-	1/8	-	ER	-	SP
سریال Model		سایز دنده Port Size		عملکرد Application		نوع برگشت Return Type
PV 3/2 شیر ۳راهه دو حالته Three-way two positoin valve PV 5/2 شیر۵راهه دو حالته Five-way two positoin valve		G 1/8		ER تحریک برق Electrcal Actuate		SP فنر برگشت Spring Return

Three & five-way two position solenoid valves

شیرهای برقی ۳ و ۵ راهه دو حالته

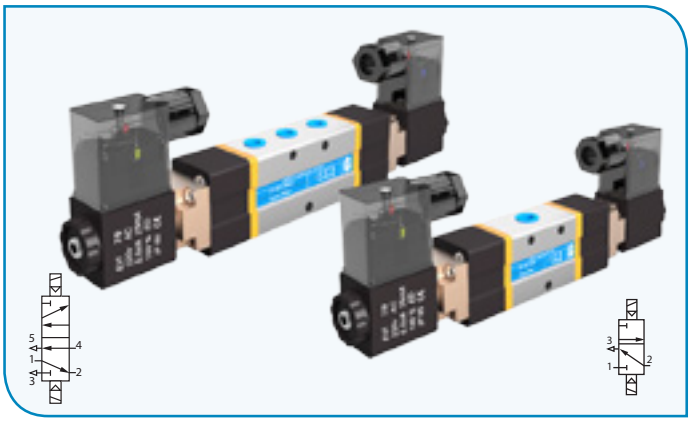

شیرهای برقی ۳ و ۵ راهه دو حالته دو بوبین

PV3/2 & 5/2 (G1/8) سریال Serial

Three & five-way two position double coil Solenoid valves

Technical Data		اطلاعات فنی
Specification:	3/2-5/2-G1/8	مشخصات:
Working Pressure Range:	2 ~ 10 bar	حد فشار کاری:
Working Temperature Range:	-5°C ~ +70°C	حد دمای کاری:
Actuating Type:	برقی با جریان مستقیم و متناوب Electrical AC/ DC	نوع تحریک:
Actuating Voltuges:	12-24-110V/DC 220 AC	ولتاژ تحریک:
Connecting Port Size:	G 1/8	سایز دنده اتصال:
The Flow Orifice Diameter:	3 mm	قطر سوراخ عبور جریان:
The Flow Rate: (For 6 bar)	220 Nl/min	مقدار عبور جریان: (به ازای ۶ بار)

کاربرد:

- از شیر PV 3/2.1/8.ER.EP می توان برای قطع و وصل مدار و تحریک سیلندر یک طرفه قلمی استفاده نمود.
- از شیر PV 5/2.1/8.ER.EP می توان برای قطع و وصل مدار و تحریک سیلندر دو طرفه قلمی استفاده نمود.

Application:

- PV 3/2.1/8ER.EP valves can be used for circle's on & off & actuating of single acting pen cylinder.
- PV 5/2.1/8ER.EP valves can be used for circle's on & off & actuating of double acting pen cylinder.

External Dimensions — ابعاد ظاهری

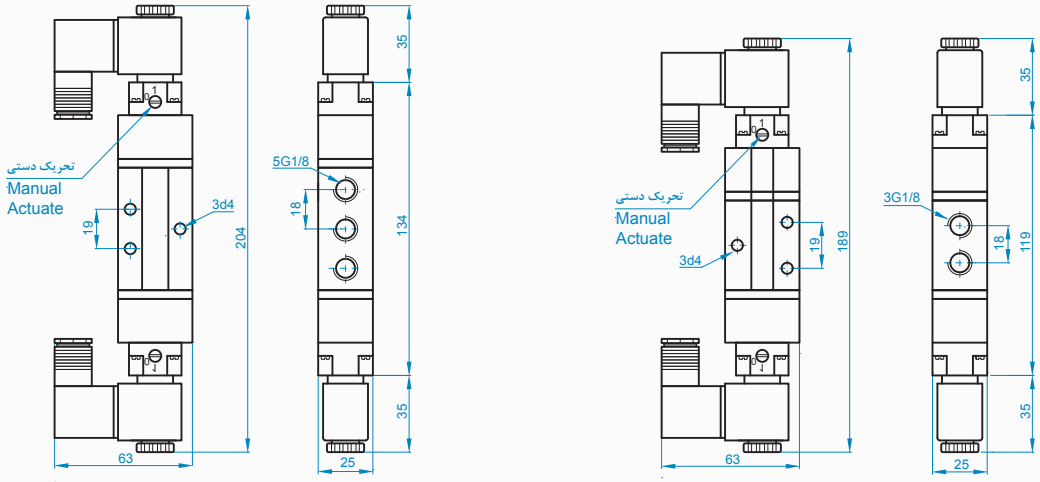

How to Order — طریقه سفارش

ER	-	ER	-	1/8	-	PV 3/2
نوع برگشت Return Type		عملکرد Application		سایز دنده Port Size		سریال Model
ER برگشت برق Electrical Actuate		ER تحریک برق Electrical Actuate		G 1/8		PV 3/2 شیر۳راهه دو حالته Three-way two positoin valve / PV 5/2 شیر۵راهه دو حالته Five-way two positoin valve

Five-way two & three position valves

شیرهای ۵ راهه دو و سه حالته

Five-way two & three position valves

شیرهای ۵ راهه دو و سه حالته

شیرهای ۵ راهه دو و سه حالته تحریک اهرم دستی

PV5/2 & 5/3 (G1/4) سریال Serial

Five-way two & three position hand lever valves

Technical Data		اطلاعات فنی
Specification:	5/2-5/3-G1/4	مشخصات:
Working Pressure Range:	2 ~ 10 bar	حد فشار کاری:
Working Temperature Range:	-5°C ~ +70°C	حد دمای کاری:
Actuating Type:	اهرم دستی Hand lever	نوع تحریک:
Connecting Port Size:	G 1/4	سایز دنده اتصال:
The Flow Orifice Diameter:	8 mm	قطر سوراخ عبور جریان:
The Flow Rate: (For 6 bar)	800 Nl/min	مقدار عبور جریان: (به ازای ۶ بار)

Application Symbol:

نماد عملکرد:

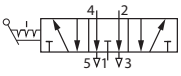

شیر ۵ راهه سه حالته - وسط باز
Five-way three position, center open valve

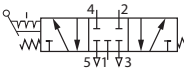

شیر ۵ راهه سه حالته - وسط بسته
Five-way three position, center close valve

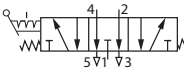

شیر ۵ راهه سه حالته - وسط باز
Five-way three position, center open valve

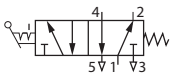

شیر ۵ راهه دو حالته - برگشت فنر
Five-way two position, spring return valve

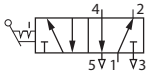

شیر ۵ راهه دوحالته
Five-way two position valve

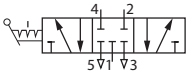

شیر ۵ راهه سه حالته - وسط بسته
Five-way three position, center close valve

Application Symbol:

- PV 5/2.1/4.H valves can be used to enable double acting cylinders with medium piston rod diameter for set & rest.
- PV 5/3.1/4.H.C.H valves can be used to enable double acting cylinder with medium piston rod diameter with cylinder moving stroke control possibility in center (open/close)position.

کاربرد:

- از شیر PV 5/2.1/4.H می توان برای بکار انداختن سیلندرهای دوطرفه با قطر متوسط رفت و برگشت استفاده نمود.
- از شیر PV 5/3.1/4.H.C.H می توان برای بکار انداختن سیلندرهای دوطرفه با قطر متوسط همراه با امکان کنترل حرکتی کورس سیلندر در موضع وسط (بسته یا باز) استفاده نمود.

How to Order

طریقه سفارش

PV 5/2	-	1/4	-	H	-	C	-	H
سریال Model		سایز دنده Port Size		عملکرد Application		حالت وسط Center Position		نوع برگشت Return Type
PV 5/2 شیر۵راهه دو حالته Five-way two positoin valve		G1/4		H اهرم دستی Hand Lever		C وسط بسته پایدار Centeral Close Stable O وسط باز پایدار Centeral Open Stable CX وسط بسته ناپایدار Centeral Close Unstable OX وسط باز ناپایدار Centeral Open Unstable		SP فنر Spring H اهرم دستی Hand Lever
PV 5/3 شیر۵راهه سه حالته Five-way three positoin valve								

Five-way two & three position valves

شیرهای ۵ راهه دو و سه حالته

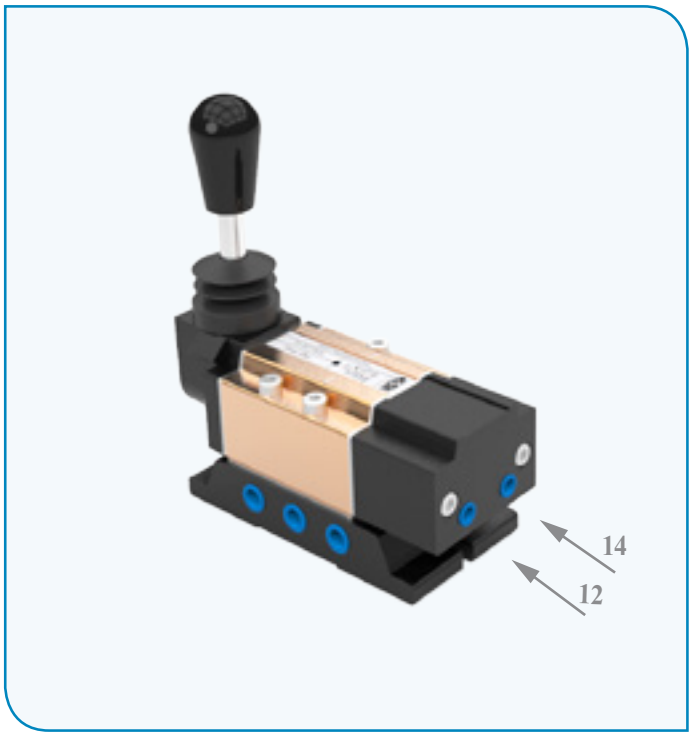

شیرهای ۵ راهه دو و سه حالته تحریک اهرم دستی مخصوص

PV5/2 & 5/3 (G1/4) سریال Serial

Five-way special two & three position hand lever valves

Technical Data		اطلاعات فنی
Specification:	5/2-5/3-G1/4	مشخصات:
Working Pressure Range:	2 ~ 10 bar	حد فشار کاری:
Working Temperature Range:	-5°C ~ +70°C	حد دمای کاری:
Actuating Type:	اهرم دستی / فرمان باد Hand Lever / Signal Air	نوع تحریک:
Connecting Port Size:	G 1/4	سایز دنده اتصال:
The Flow Orifice Diameter:	8 mm	قطر سوراخ عبور جریان:
The Flow Rate: (For 6 bar)	800 Nl/min	مقدار عبور جریان: (به ازای ۶ بار)

Application Symbol:

نماد عملکرد:

شیر ۵ راهه دو حالته اهرم دستی / تک و یا دو فرمان باد

Five-way two position hand lever valve/single or double air signal

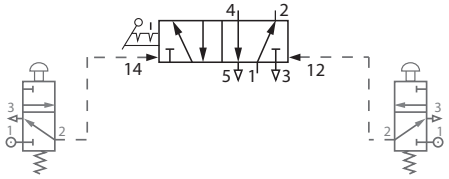

شیر ۵ راهه سه حالته اهرم دستی - وسط باز / دو فرمان باد

Five-way three position hand lever-center open-double air signal valve

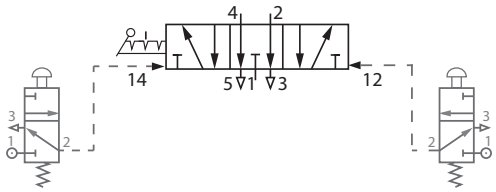

Application:

- PV 5/2.1/4.A.H.A / PV 5/3.1/4.A.HO.A valves can be used to enable double acting cylinders with medium piston rod diameter which can use it by manual actuating & valve operation faraway by air signal.

کاربرد:

- از شیر PV 5/2.1/4.A.H.A / PV 5/3.1/4.A.HO.A می توان برای بکار انداختن سیلندرهای دوطرفه با قطر متوسط با تحریک دستی و فرمان برگشت شیر از راه دور توسط فرمان باد استفاده نمود.

How to Order

طریقه سفارش

PV 5/2	-	1/4	-	A.H.A
سریال Model		سایز دنده Port Size		عملکرد Application
PV 5/2 شیر۵راهه دو حالته Five-way two positoin valve		G1/4		A.H.A تحریک دستی دو حالته Two Position
PV 5/3 شیر۵راهه سه حالته Five-way three positoin valve				A.HO.A تحریک دستی سه حالته Three Position

☑ External Dimensions ☑ ابعاد ظاهری

شیر دستی نرمال
Normal Hand Valve
PV5/2 & 5/3

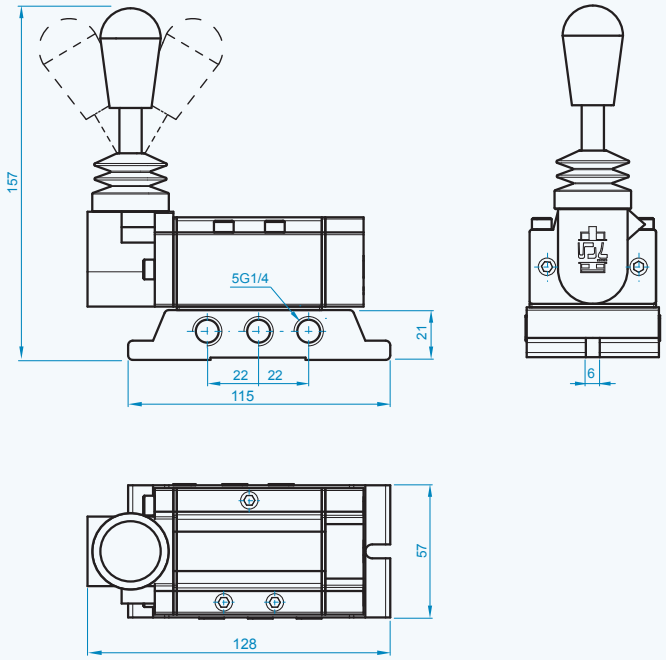

شیر دستی مخصوص
Special Hand Valve
PV5/2 & 5/3

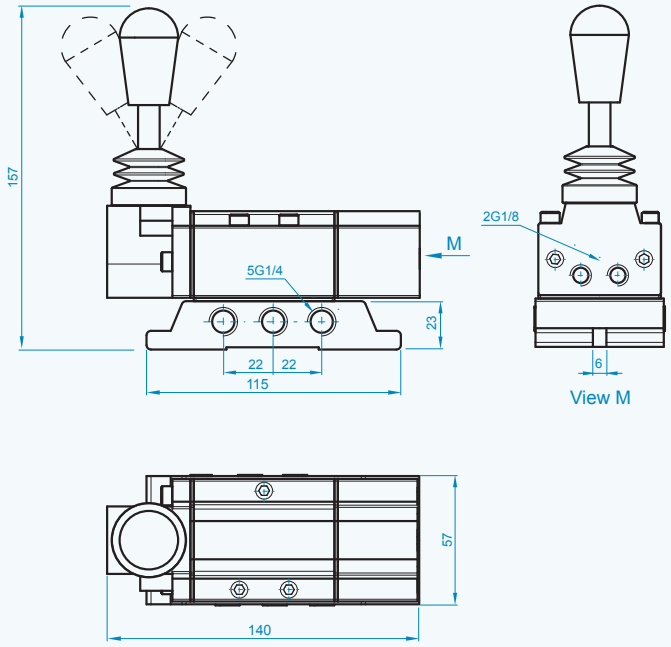

Five-way two & three position valves

شیرهای ۵ راهه دو و سه حالته

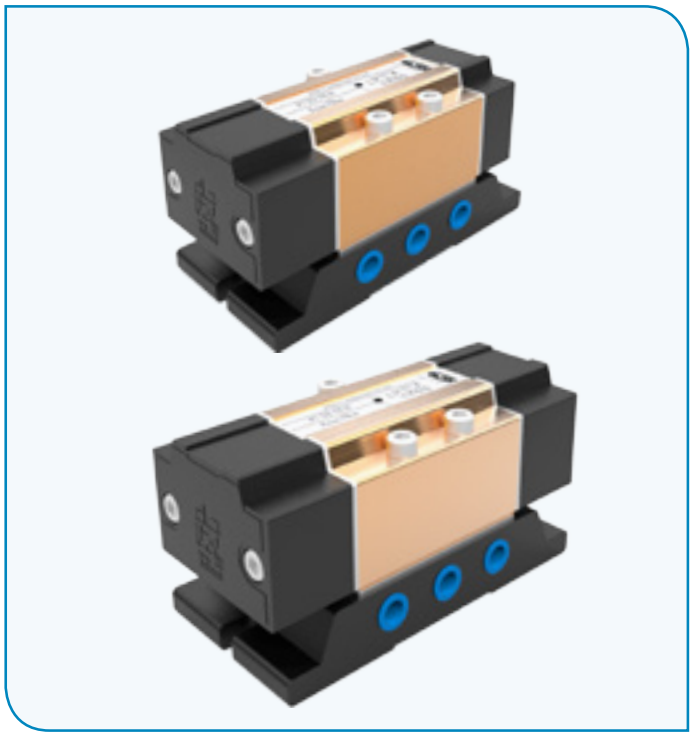

شیرهای ۵ راهه دو و سه حالته تحریک (باد-باد)/(باد-فنر)

PV5/2 & 5/3 (G1/4) سریال Serial

Five-way two & three position (air-air) signal / (air-spring) signal valves

Technical Data		اطلاعات فنی
Specification:	5/2-5/3-G1/4	مشخصات:
Working Pressure Range:	2 ~ 10 bar	حد فشار کاری:
Working Temperature Range:	-5°C ~ +70°C	حد دمای کاری:
Actuating Type:	باد air	نوع تحریک:
Connecting Port Size:	G 1/4	سایز دنده اتصال:
The Flow Orifice Diameter:	8 mm	قطر سوراخ عبور جریان:
The Flow Rate: (For 6 bar)	800 Nl/min	مقدار عبور جریان: (به ازای ۶ بار)

Application Symbol: / نماد عملکرد:

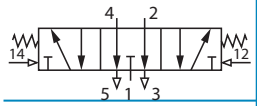

شیر ۵ راهه سه حالته -وسط باز-تحریک باد-باد
Five-way three position valve

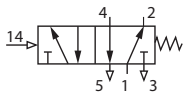

شیر ۵ راهه دو حالته -تحریک باد- برگشت فنر
Five-way two position valve

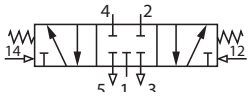

شیر ۵ راهه سه حالته -وسط بسته-تحریک باد-باد
Five-way three position valve

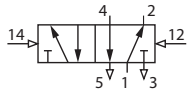

شیر ۵ راهه دو حالته -تحریک باد-باد
Five-way two position valve

Features: / کاربرد:

- PV 5/3.G1/4 center open & close valves can be used to enable double acting medium cylinders that in center open position, rod is free due to exhaust air on both sides of the cylinder & in close position, rod stands in the same place due to the remaining air pressure.

- از شیرهای PV 5/3.1/4 وسط باز و وسط بسته برای بکار انداختن سیلندرهای دو طرفه متوسط استفاده می شود که در موضع وسط باز بعلت تخلیه هوای دو طرف سیلندر شافت آزاد بوده و در موضع بسته به علت وجود فشار هوای باقیمانده شافت در همان مکان می ایستد.

How to Order / طریقه سفارش

سریال Model		سایز دنده Port Size		عملکرد Application		حالت وسط Center Position		نوع برگشت Return Type
PV 5/2	-	1/4	-	A	-	C	-	A

- سریال Model:
  - PV 5/2 شیر۵راهه دو حالته Five-way two positoin valve
  - PV 5/3 شیر۵راهه سه حالته Five-way three positoin valve
- سایز دنده Port Size: G1/4
- عملکرد Application: A باد Air
- حالت وسط Center Position: C وسط بسته پایدار Centeral Close Stable | O وسط باز پایدار Centeral Open Stable
- نوع برگشت Return Type: A باد Air | SP فنر Spring

☑ External Dimensions ☑ ابعاد ظاهری

شیر تحریک باد-برگشت فنر
Spring return-Air Signal Valve
PV5/2

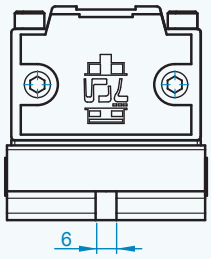

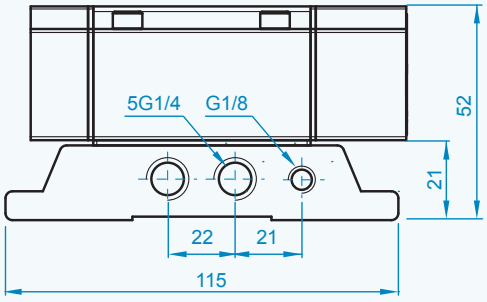

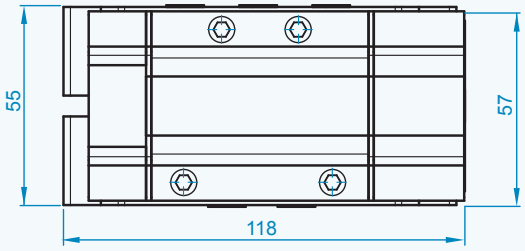

شیر تحریک باد-باد
Air-Air Signal Valve
PV5/2 & 5/3

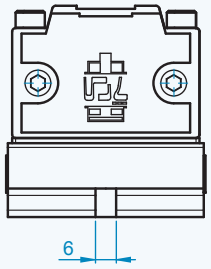

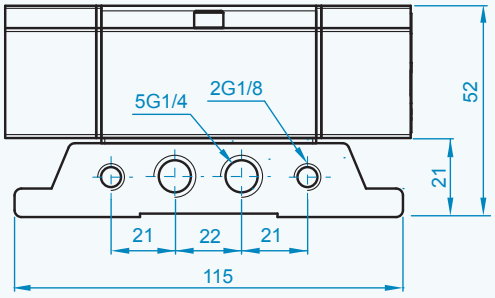

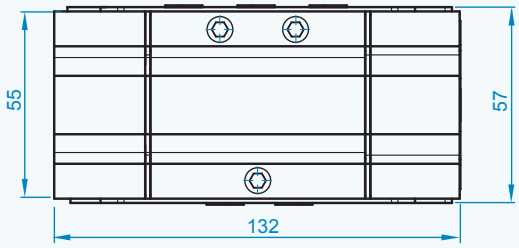

Five-way two & three position solenoid valves

شیرهای برقی ۵ راهه دو و سه حالته

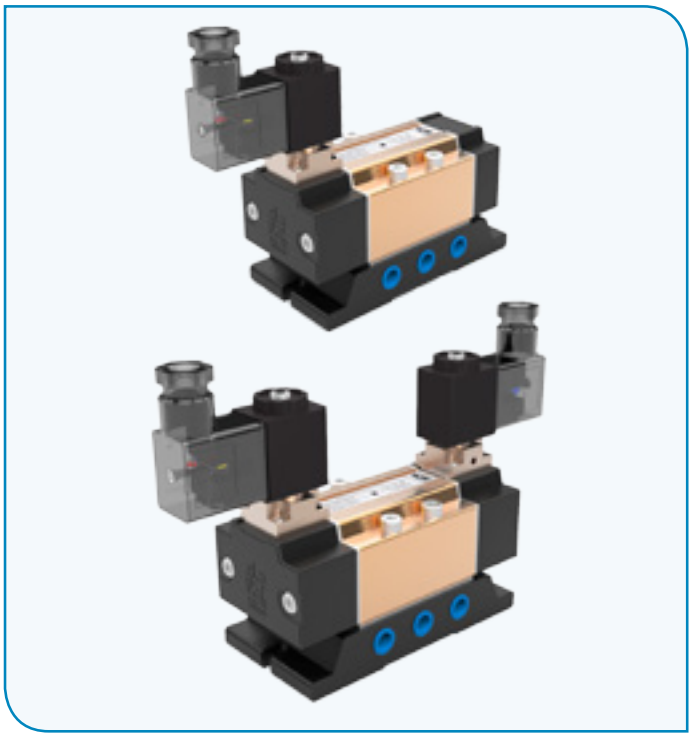

شیرهای برقی ۵ راهه دو و سه حالته تک و دو بوبین

PV5/2 & 5/3 (G1/4) سریال Serial

Five-way two & three position single/double coil solenoid valves

Technical Data		اطلاعات فنی
Specification:	5/2-5/3-G1/4	مشخصات:
Working Pressure Range:	2 ~ 10 bar	حد فشار کاری:
Working Temperature Range:	-5°C ~ +70°C	حد دمای کاری:
Actuating Type:	برقی با جریان مستقیم و متناوب Electrical AC/ DC	نوع تحریک:
Actuation Voltuges:	12-24-110V/DC 220 AC	ولتاژ تحریک:
Connecting Port Size:	G 1/4	سایز دنده اتصال:
The Flow Orifice Diameter:	8 mm	قطر سوراخ عبور جریان:
The Flow Rate: (For 6 bar)	800 Nl/min	مقدار عبور جریان: (به ازای ۶ بار)

Application Symbol:

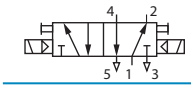

شیر ۵ راهه دو حالته
Five-way two position valve

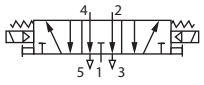

شیر ۵ راهه سه حالته - وسط باز
Five-way three position,center open valve

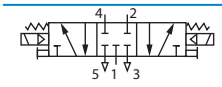

شیر ۵ راهه سه حالته - وسط بسته
Five-way three position,center close valve

نماد عملکرد:

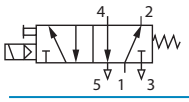

شیر ۵ راهه دو حالته - برگشت فنر
Five-way two position, spring return valve

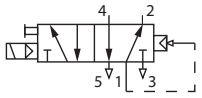

شیر ۵ راهه دو حالته - برگشت باد
Five-way two position, air return valve

Features:

- PV 5/2.1/4 electric valves can be used to enable double acting cylinders with medium diameter.
- PV 5/3.1/4 center open & center close electric valves can be used to enable double acting medium cylinders that in center open position rod is free due to exhaust air on both sides of the cylinder & close position the rod stands in the same place due to remaining air pressure .

کاربرد:

- از شیرهای برقی PV 5/2.1/4 برای بکار انداختن سیلندرهای دو طرفه با قطر متوسط استفاده می شود.
- از شیرهای برقی PV 5/3.1/4 وسط باز و وسط بسته برای بکار انداختن سیلندرهای دو طرفه متوسط استفاده می شود که در موضع وسط باز بعلت تخلیه هوای دو طرف سیلندر شافت آزاد بوده و در موضع بسته به علت وجود فشار هوای باقیمانده شافت در همان مکان می ایستد.

How to Order / طریقه سفارش

PV 5/2	-	1/4	-	ER	-	O	-	ER
سریال Model		سایز دنده Port Size		عملکرد Application		حالت وسط Center Position		نوع برگشت Return Type
PV 5/2 شیر ۵ راهه دو حالته Five-way two positoin valve		G1/4		ER برقی Electrical		C وسط بسته پایدار Centeral Close Stable / O وسط باز پایدار Centeral Open Stable		ER برقی Electrical / SP فنر Spring
PV 5/3 شیر ۵ راهه سه حالته Five-way three positoin valve								

☑ External Dimensions ☑ ابعاد ظاهری

شیر برقی تک بوبین
Single Coil Solenoid Valve
PV5/2

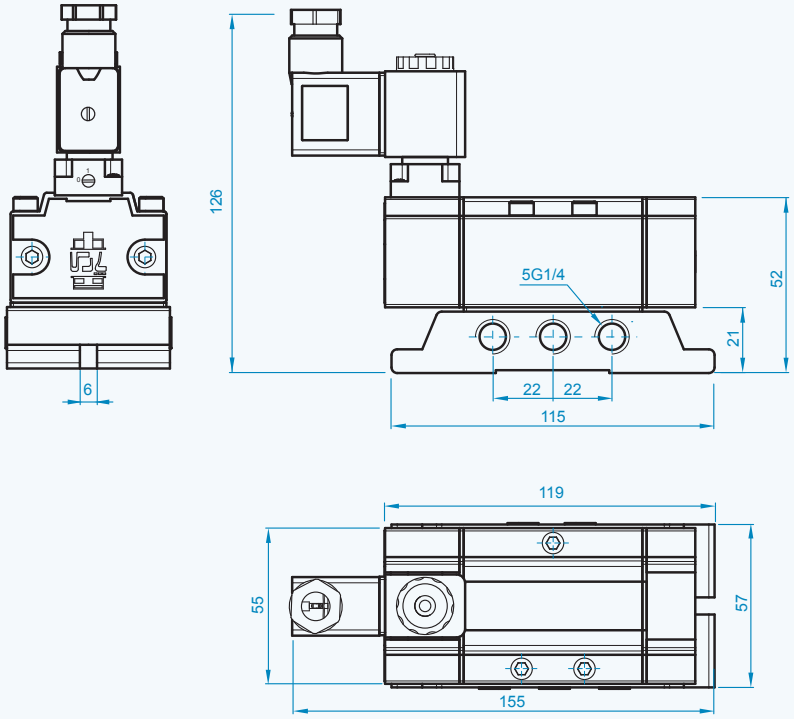

شیر برقی دو بوبین
Double Coil Solenoid Valve
PV5/2 & 5/3

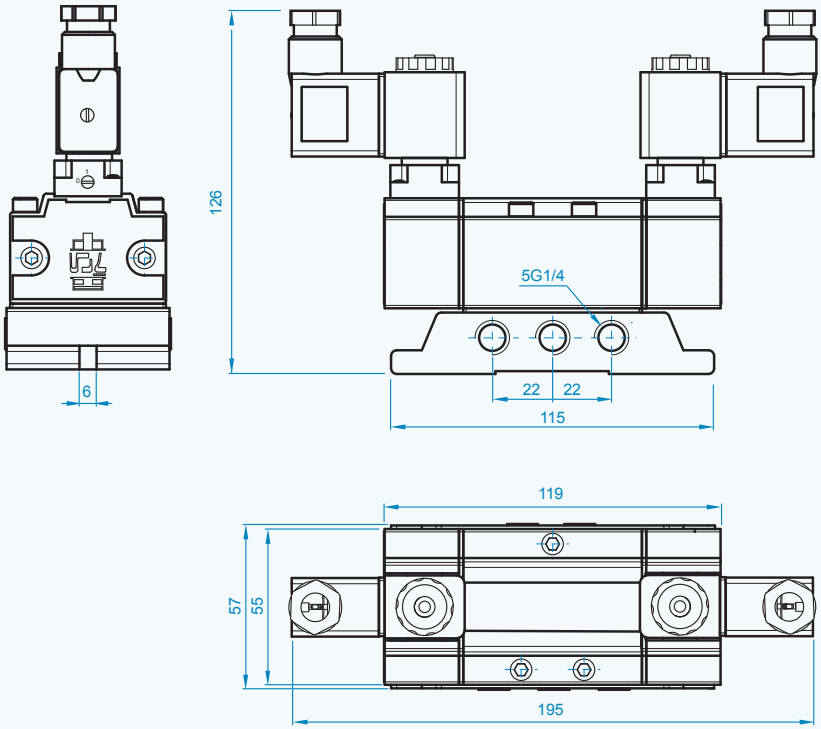

Pneumatic Foot Pedal

پدال بادی

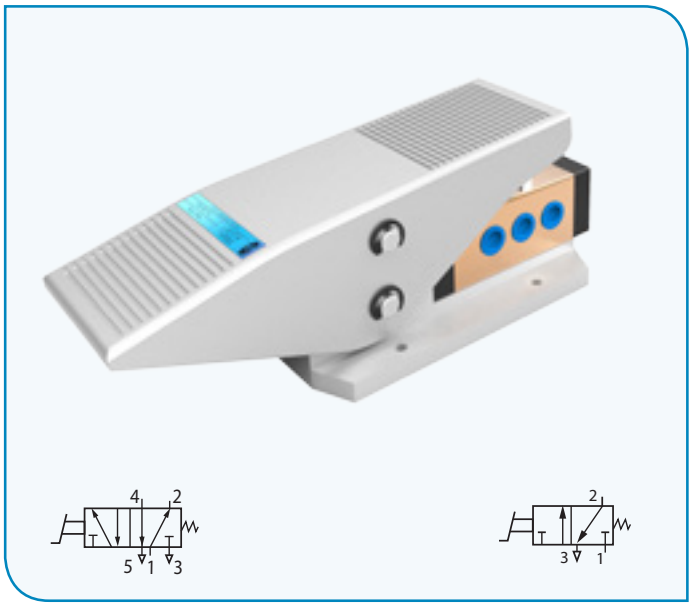

شیربادی پدالی ۳ و ۵ راهه دو حالته فنربرگشت

PN 3/2 & 5/2 (G1/4) سریال Serial

Three & five-way two position spring return valve

Technical Data		اطلاعات فنی
Specification:	3/2-5/2-G1/4	مشخصات:
Working Pressure Range:	2 ~ 10 bar	حد فشار کاری:
Working Temperature Range:	-5°C ~ +70°C	حد دمای کاری:
Actuating Type:	پدال pedal	نوع تحریک:
Connecting Port Size:	G 1/4	سایز دنده اتصال:
The Flow Orifice Diameter:	8 mm	قطر سوراخ عبور جریان:
The Flow Rate: (For 6 bar)	800 Nl/min	مقدار عبور جریان: (به ازای ۶ بار)
Material:	Al / آلومینیوم	جنس:

External Dimensions: ابعاد ظاهری:

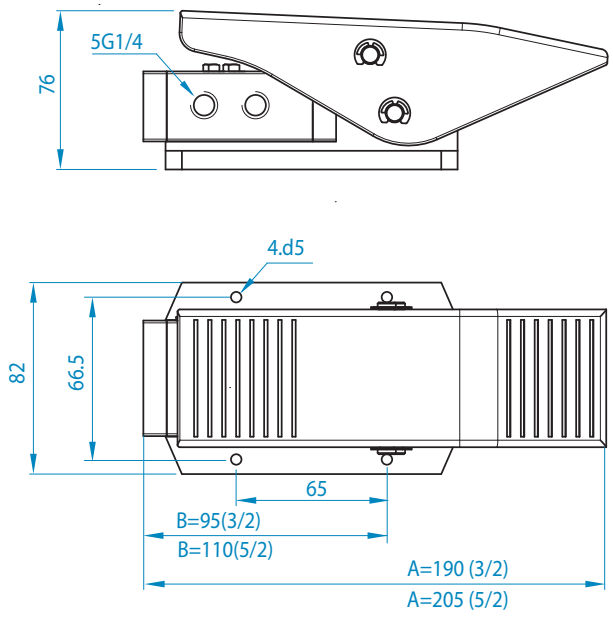

کاربرد:

- از شیرهای PN 3/2.G1/4 می توان برای بکار انداختن سیلندرهای یک طرفه متوسط و یا برای فرمان استفاده نمود و از شیرهای PN 5/2.G1/4 برای بکار انداختن سیلندرهای دو طرفه متوسط استفاده نمود .

Features:

- PN 3/2 G1/4 valves can be used to enable single acting medium cylinders or used for signal & PN 5/2 G1/4 valves can be used to enable double acting medium cylinders.

How to Order طریقه سفارش

PN 5/2	-	1/4	-	P	-	SP
سریال Model		سایز دنده Port Size		عملکرد Application		نوع برگشت Return Type
PN 3/2 شیر۳راهه دو حالته Three-way two positoin valve		G1/4		P پدال Pedal		SP فنر Spring
PN 5/2 شیر۵راهه دو حالته Five-way two positoin valve						

Electrical Foot Pedal — پدال برقی

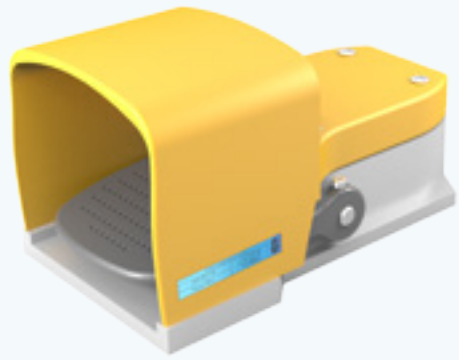

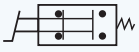

پدال برقی

PES 837

سریال
Serial

Electrical Foot Pedal

Technical Data		اطلاعات فنی
Specification:	Electrical pedal / پدال برقی	مشخصات:
Circuit :	NO / NC	مدار:
Working Temperature Range:	-5°C ~ +70°C	حد دمای کاری:
Actuating Type:	پدال pedal	نوع تحریک:
Protection Type:	IP / 65	نوع محافظ:
Current:	12 A	جریان:
Socket:	Gland / بست کابل	سوکت خروجی:
Material:	Alu / آلومینیوم	جنس:

External Dimensions: ابعاد ظاهری:

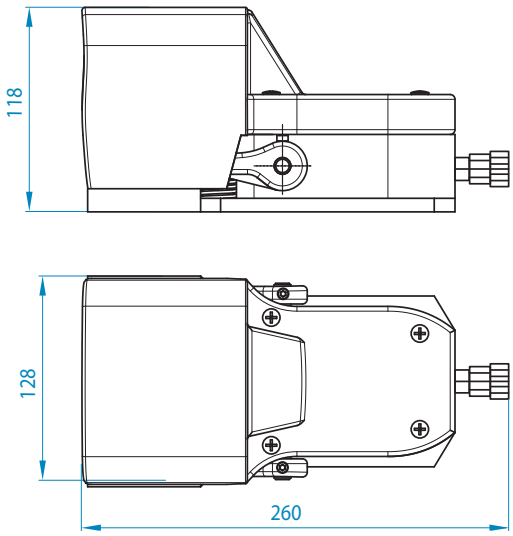

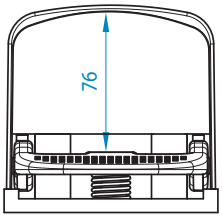

How to Order — طریقه سفارش

PES 837 - P

سریال
Model

PES 837 پدال برقی
Electrical foot pedal

کنتاکت باز و کنتاکت بسته
Normaly Open & Normaly Close

عملکرد
Application

P پدال
Pedal

Five-way two & three position valves

شیرهای ۵ راهه دو و سه حالته

شیرهای ۵ راهه دو و سه حالته تحریک اهرم دستی

PV5/2 & 5/3 (G1/2) سریال Serial

Five-way two & three position hand lever valves

Technical Data		اطلاعات فنی
Specification:	5/2-5/3-G1/2	مشخصات:
Working Pressure Range:	2 ~ 10 bar	حد فشار کاری:
Working Temperature Range:	-5°C ~ +70°C	حد دمای کاری:
Actuating Type:	اهرم دستی Hand lever	نوع تحریک:
Connecting Port Size:	G 1/2	سایز دنده اتصال:
The Flow Orifice Diameter:	12 mm	قطر سوراخ عبور جریان:
The Flow Rate: (For 6 bar)	2800 Nl/min	مقدار عبور جریان: (به ازای ۶ بار)

Application Symbol:

نماد عملکرد:

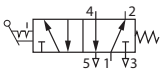

شیر ۵ راهه دو حالته - برگشت فنر
Five-way two position, spring return valve

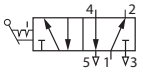

شیر ۵ راهه دوحالته
Five-way two position valve

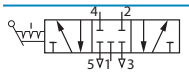

شیر ۵ راهه سه حالته - وسط بسته
Five-way three position, center close valve

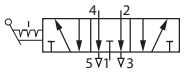

شیر ۵ راهه سه حالته - وسط باز
Five-way three position, center open valve

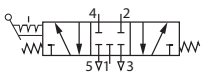

شیر ۵ راهه سه حالته - وسط بسته
Five-way three position, center close valve

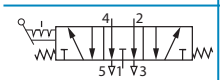

شیر ۵ راهه سه حالته - وسط باز
Five-way three position, center open valve

Application:

- PV 5/2.1/2.H valves can be used to enable double acting cylinders with large diameter for set & reset.
- PV 5/3.1/2.H.C.H valves can be used to enable double acting cylinders with large diameter with cylinder moving stroke control possibility in center (open or close) position.

کاربرد:

- از شیر PV 5/2.1/2.H می توان برای بکار انداختن سیلندرهای دوطرفه با قطر بزرگ در رفت و برگشت استفاده نمود.
- از شیر PV 5/3.1/2.H.C.H می توان برای بکار انداختن سیلندرهای دوطرفه با قطر بزرگ همراه با امکان کنترل حرکتی کورس سیلندر در موضع وسط (بسته یا باز) استفاده نمود.

How to Order

طریقه سفارش

PV 5/2	-	1/2	-	H	-	C	-	SP
سریال Model		سایز دنده Port Size		عملکرد Application		حالت وسط Center Position		نوع برگشت Return Type
PV 5/2 شیر۵راهه دو حالته Five-way two positoin valve		G1/2		H اهرم دستی Lever		C وسط بسته پایدار Centeral Close Stable O وسط باز پایدار Centeral Open Stable		SP فنر Spring
PV 5/3 شیر۵راهه سه حالته Five-way three positoin valve						CX وسط بسته ناپایدار Centeral Close Unstable OX وسط باز ناپایدار Centeral Open Unstable		H اهرم دستی Lever

☑ External Dimensions ☑ ابعاد ظاهری

شیر دستی

Hand Valve

PV5/2 & 5/3

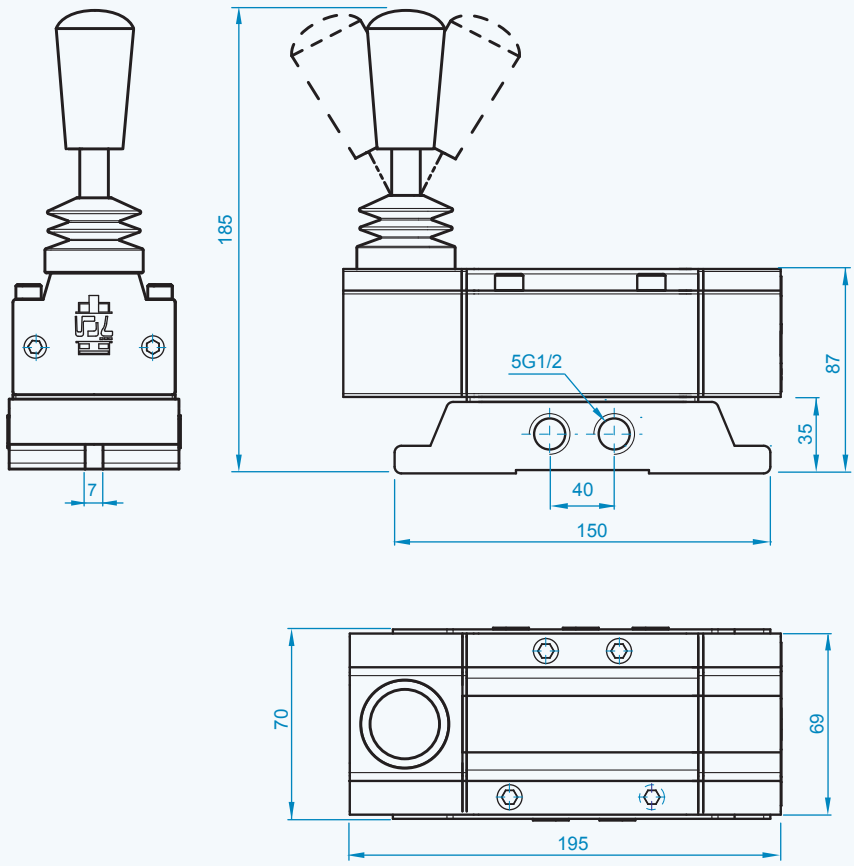

Five-way two & three position valves

شیرهای ۵ راهه دو و سه حالته

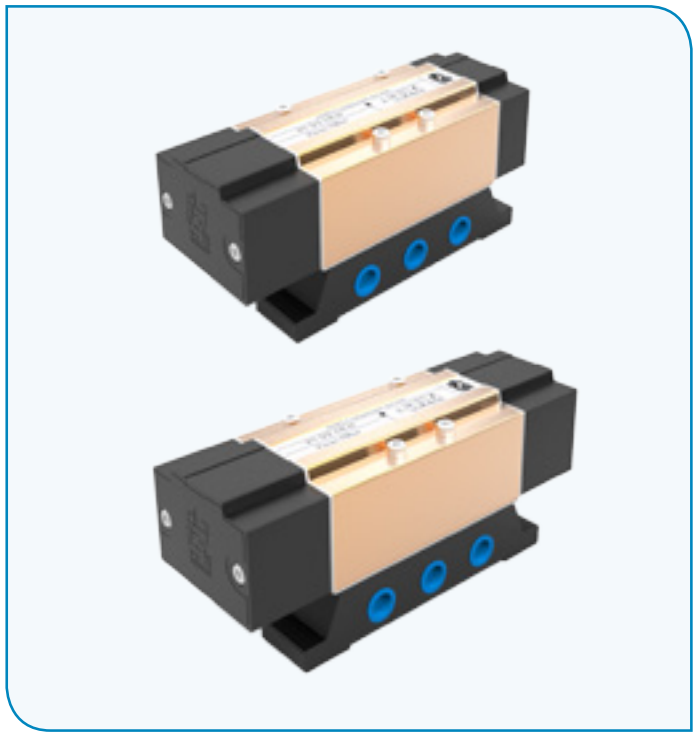

شیرهای ۵ راهه دو و سه حالته تحریک (باد-باد)/(باد-فنر)

PV5/2 & 5/3 (G1/2) سریال Serial

Five-way two & three position (air-air) signal / (air-spring) signal valves

Technical Data		اطلاعات فنی
Specification:	5/2-5/3-G1/2	مشخصات:
Working Pressure Range:	2 ~ 10 bar	حد فشار کاری:
Working Temperature Range:	-5°C ~ +70°C	حد دمای کاری:
Actuating Type:	باد air	نوع تحریک:
Connecting Port Size:	G 1/2	سایز دنده اتصال:
The Flow Orifice Diameter:	12 mm	قطر سوراخ عبور جریان:
The Flow Rate: (For 6 bar)	2800 Nl/min	مقدار عبور جریان: (به ازای ۶ بار)

Application Symbol:

نماد عملکرد:

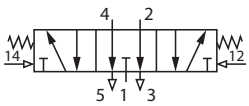

شیر ۵ راهه سه حالته -وسط باز
Five-way three position, center open valve

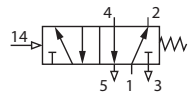

شیر ۵ راهه دو حالته - برگشت فنر
Five-way two position, spring return valve

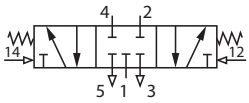

شیر ۵ راهه سه حالته -وسط بسته-تحریک باد-باد
Five-way three position, center close valve

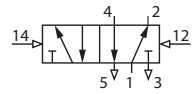

شیر ۵ راهه دو حالته
Five-way two position valve

Features:

- PV 5/3.G1/2 center open & close valves can be used to enable double acting cylinders that in center open position, rod is free due to exhaust air on both sides of the cylinder & in close position, rod stands in the same place due to the remaining air pressure.

کاربرد:

- از شیرهای PV 5/3.G1/2 وسط باز و وسط بسته برای بکار انداختن سیلندرهای دو طرفه بزرگ استفاده می شود که در موضع وسط باز بعلت تخلیه هوای دو طرف سیلندر شافت آزاد بوده و در موضع بسته به علت وجود فشار هوای باقیمانده شافت در همان مکان می ایستد.

How to Order

طریقه سفارش

PV 5/2	-	1/2	-	A	-	C	-	A
سریال Model		سایز دنده Port Size		عملکرد Application		حالت وسط Center Position		نوع برگشت Return Type
PV 5/2 شیر۵راهه دو حالته Five-way two positoin valve		G1/2		A باد Air		C وسط بسته پایدار Centeral Close Stable / O وسط باز پایدار Centeral Open Stable		A باد Air / SP فنر Spring
PV 5/3 شیر۵راهه سه حالته Five-way three positoin valve								

☑ External Dimensions ☑ ابعاد ظاهری

شیر تحریک باد-برگشت فنر
Spring return-
Air Signal Valve
PV5/2

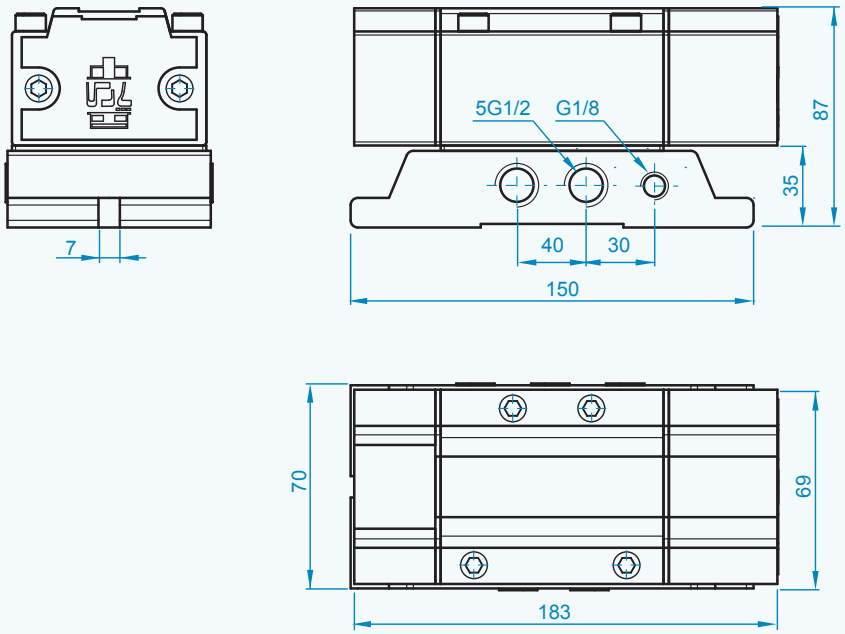

شیر تحریک باد-باد
Air-Air Signal Valve
PV5/2 & 5/3

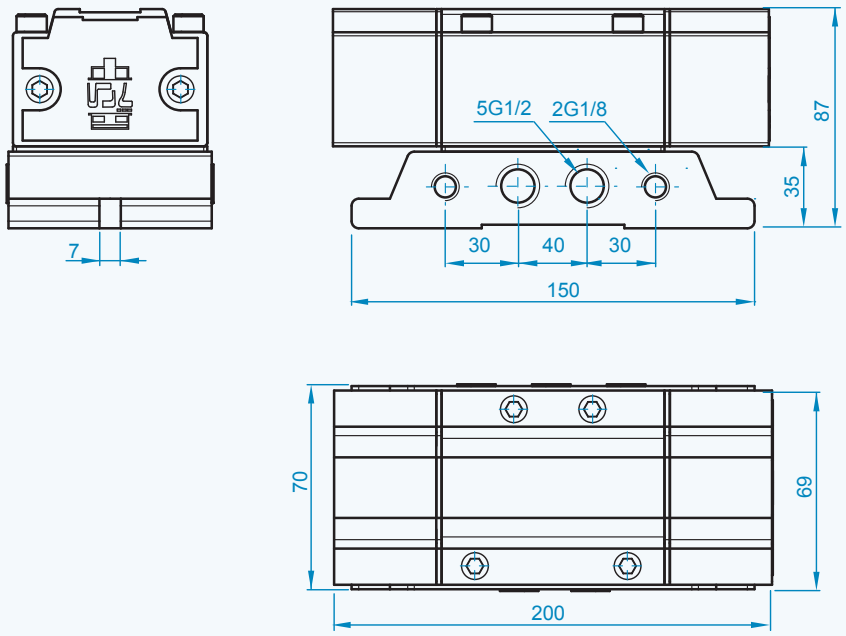

Five-way two & three position solenoid valves

شیرهای برقی ۵ راهه دو و سه حالته

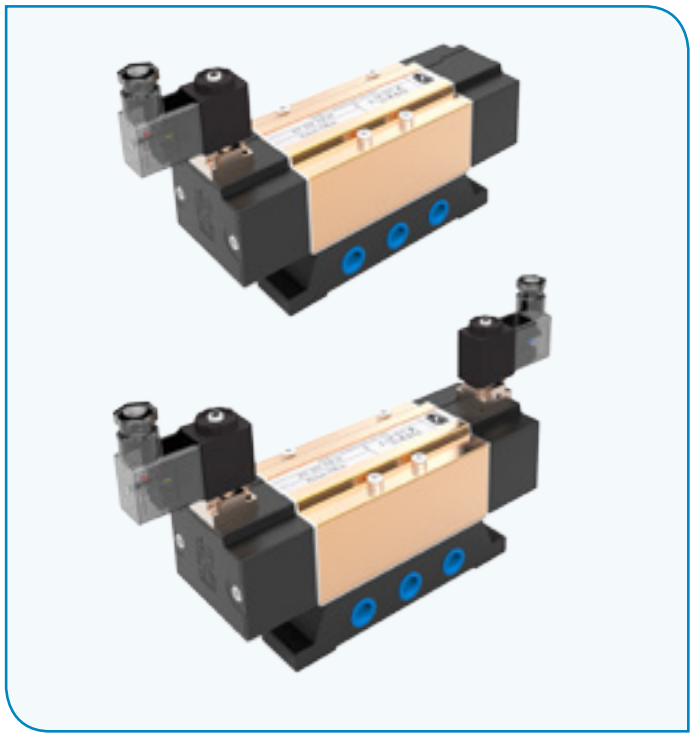

شیرهای برقی ۵ راهه دو و سه حالته تک و دو بوبین

PV5/2 & 5/3 (G1/2) سریال Serial

Five-way two & three position single/double coil solenoid valves

Technical Data		اطلاعات فنی
Specification:	5/2-5/3-G1/2	مشخصات:
Oil Pressure Output:	2 ~ 10 bar	حد فشار کاری:
Working Temperature Range:	-5°C ~ +70°C	حد دمای کاری:
Actuating Type:	برقی با جریان مستقیم و متناوب Electrical AC/ DC	نوع تحریک:
Actuation Voltuges:	12-24-110V/DC 220 AC	ولتاژ تحریک:
Connecting Port Size:	G 1/2	سایز دنده اتصال:
The Flow Orifice Diameter:	12 mm	قطر سوراخ عبور جریان:
The Flow Rate: (For 6 bar)	2800 Nl/min	مقدار عبور جریان: (به ازای ۶ بار)

Application Symbol:

نماد عملکرد:

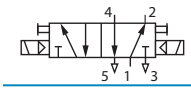

شیر ۵ راهه دو حالته
Five-way three position valve

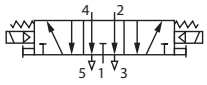

شیر ۵ راهه سه حالته – وسط باز
Five-way three position, center open valve

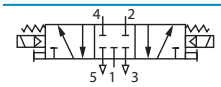

شیر ۵ راهه سه حالته – وسط بسته
Five-way three position, center close valve

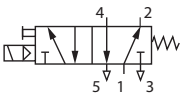

شیر ۵ راهه دو حالته – برگشت فنر
Five-way two position, spring return valve

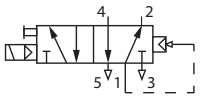

شیر ۵ راهه دو حالته – برگشت باد
Five-way two positionm, air return valve

Application:

- PV 5/2.1/2 valves can be used to enable double acting cylinders with large diameter.
- PV 5/3.1/2 center open & close valves can be used to enable big double acting cylinders that in center position, piston rod is free due to exhaust air on both sides of the cylinder & in close position, the rod stands in the same plase the remaining air pressure.

کاربرد:

- از شیرهای برقی PV 5/2.1/2 برای بکار انداختن سیلندرهای دو طرفه با قطر بزرگ استفاده می شود.
- از شیرهای برقی PV 5/3.1/2 وسط باز و وسط بسته برای بکار انداختن سیلندرهای دو طرفه بزرگ استفاده می شود که در موضع وسط باز بعلت تخلیه هوای دو طرف سیلندر شافت آزاد بوده و در موضع بسته به علت وجود فشار هوای باقیمانده شافت در همان مکان می ایستد.

How to Order

طریقه سفارش

PV 5/2 - 1/2 - ER - O - ER

سریال Model	سایز دنده Port Size	عملکرد Application	حالت وسط Center Position	نوع برگشت Return Type
PV 5/2 شیر ۵ راهه دو حالته Five-way two positoin valve	G1/2	ER برقی Electrical	C وسط بسته پایدار Centeral Close Stable	ER برقی Electrical
PV 5/3 شیر ۵ راهه سه حالته Five-way three positoin valve			O وسط باز پایدار Centeral Open Stable	SP فنر Spring

☑ External Dimensions ☑ ابعاد ظاهری

شیر برقی تک بوبین
Single Coil Solenoid Valve
PV5/2

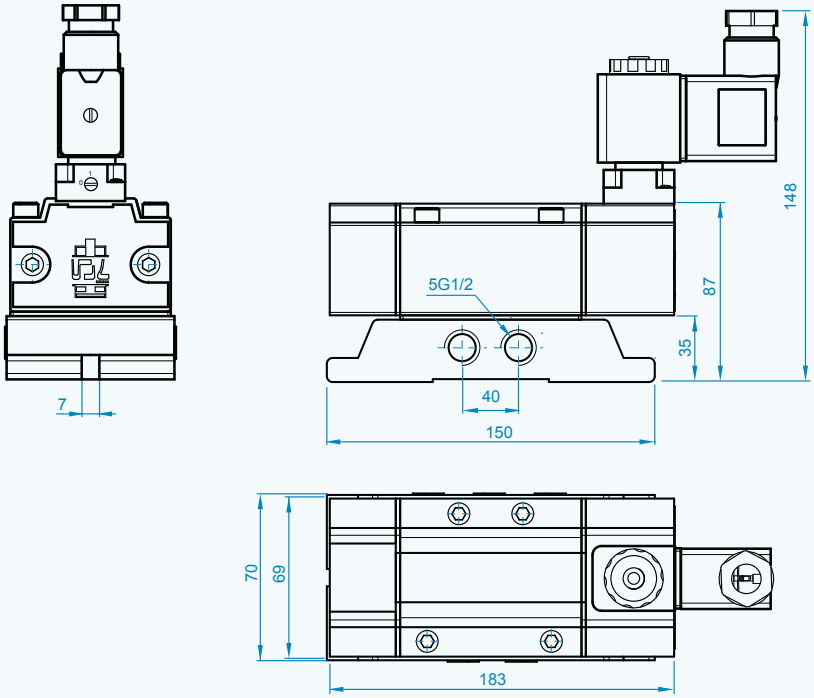

شیر برقی دو بوبین
Double Coil Solenoid Valve
PV5/2 & 5/3

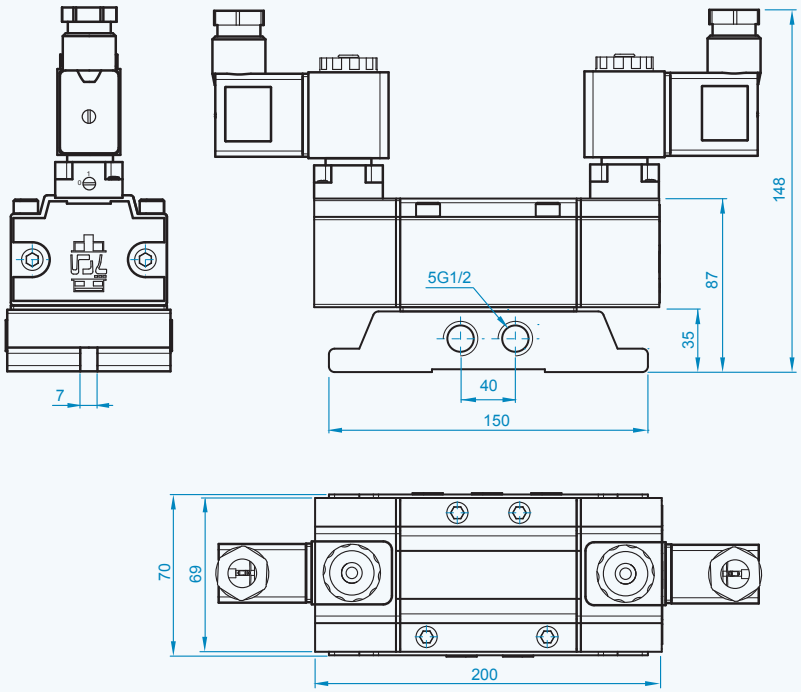

Air service unit PAPICO واحد مراقبت هوا

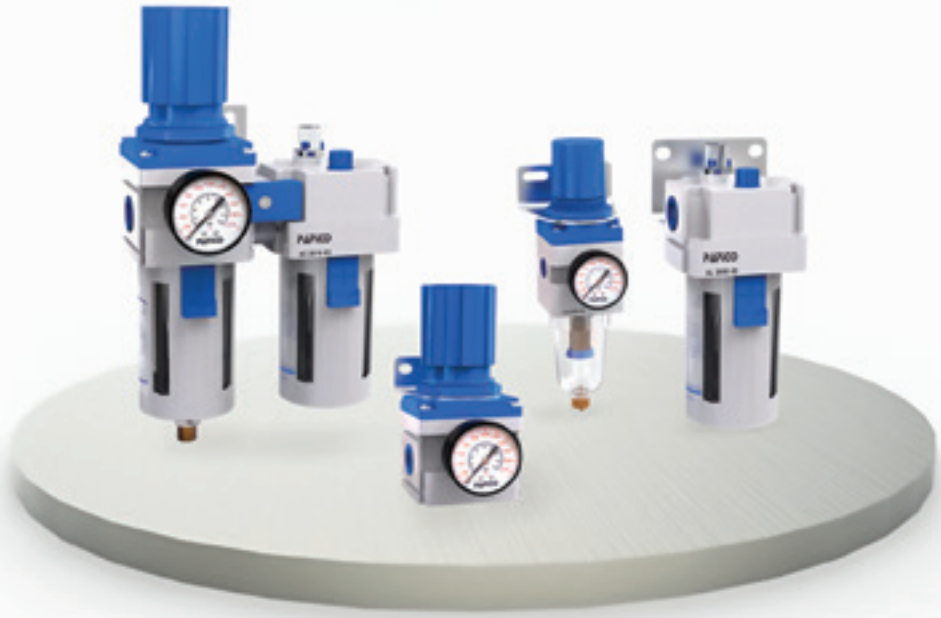

Air service unit — PAPICO — واحد مراقبت هوا

☑ واحد مراقبت هوا (دو تکه)
- همراه با درجه و دو بست پایه
- مورد استفاده هوای خروجی تمیز و چرب

XOU (G1/4 ~ G3/4) سریال Serial

☑ **Air service unit (Twin)**
- With gauge & two brackets
- Use for output clean & greasy air

☑ کاربرد:

هوای فشرده ابتدا وارد فیلتر جهت جلوگیری از خروج ذرات معلق و آب موجود در هوا(قطرات شبنم) عمل نموده سپس وارد تنظیم کننده فشار هوا (رگلاتور)جهت تنظیم میزان فشار خروجی و در نهایت وارد روغن پاش برای چرب نمودن هوای خروجی

☑ **Application:**

First, compressed air enter into filter for preventing of dust and water in the air (dewdrops) emerging, and then enter into air pressure regulator for regulating of pressure range & finally enter into lubricator for lubricating of output air.

☑ **Flow Rate** — **6 bar** — مقدار عبور جریان ☑

Port Size	G1/4	G3/8	G1/2	G3/4
NL/min	1200	2000	2600	3000

☑ ظرفیت استکانی (فیلتر و روغن زن)
☑ **Filter & Lubricator Cup Capacity**

Port Size	G1/4	G3/8	G1/2	G3/4
CC	22	22	43	43

☑ **Technical Data** — ☑ اطلاعات فنی

Working Pressure Range:	0 ~ 12 bar	حد فشار کاری:
Working Temperature Range:	+5°C ~ +60°C	حد دمای کاری:
Regulator Pressure Range:	0.5 ~ 8.5 bar	حد مجاز تنظیم فشار شکن:
Filter Eleman:	۴۰-۲۰-۵ میکرون 5-20-40micron	دانه بندی فیلتر قابل عرضه:
Installation:	بصورت عمودی با ۲ عدد بست پایه دار Horizental with two brackets	طریقه نصب:
Type of Oil:	ISO VG 32	روغن مصرفی (روغن پاش):
Filter Water Drain:	دستی Manual	تخلیه آب فیلتر:

How to Order — ☑ طریقه سفارش

XOU 1/4

سریال Model

XOU 1/4
XOU 3/8
XOU 1/2
XOU 3/4

Port Size سایز دنده
G 1/4
G 3/8
G 1/2
G 3/4

☑ مثال: واحد مراقبت دو تکه با سایز دنده G1/4 همراه با درجه و دو پایه نصبی

☑ **Example:** Twin air service unit with G1/4 port size with gauge & two installing brackets

XOU G1/4

Air service unit — PAPICO — واحد مراقبت هوا

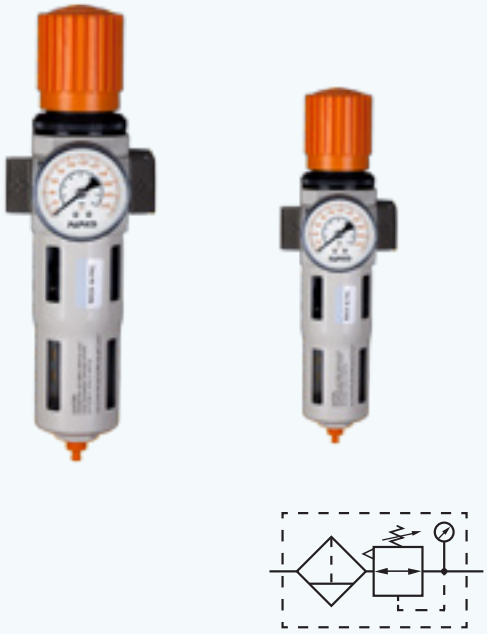

☑ فیلتر و فشارشکن
- همراه با درجه و دو بست پایه
- مورد استفاده هوای خروجی تمیز و خشک

XOFR (G1/4 ~ G3/4) سریال Serial

☑ **Filter & regulator**
- With gauge & two brackets
- Use for output clean & dry air

☑ کاربرد:
هوای فشرده وارد فیلتر برای جلوگیری از خروج ذرات معلق و آب در هوا (قطرات شبنم) شده و سپس جهت استفاده وارد تنظیم کننده فشار (رگلاتور) می شود.

☑ **Application:**

Compressed air enter into filter for preventing of dust and water in the air (dewdrops) emerging, and then enter into pressure regulator for using.

☑ Flow Rate	6 bar			☑ مقدار عبور جریان
Port Size	G1/4	G3/8	G1/2	G3/4
NL/min	1200	2000	2600	3000

☑ Filter Cup Capacity				☑ ظرفیت استکانی فیلتر
Port Size	G1/4	G3/8	G1/2	G3/4
CC	22	22	43	43

☑ Technical Data		☑ اطلاعات فنی
Working Pressure Range:	0 ~ 12 bar	حد فشار کاری:
Working Temperature Range:	+5°C ~ +60°C	حد دمای کاری:
Regulator Pressure Range:	0.5 ~ 8.5 bar	حد مجاز تنظیم فشار شکن:
Filter Eleman:	۴۰-۲۰-۵ میکرون 5-20-40micron	دانه بندی فیلتر قابل عرضه:
Installation:	بصورت عمودی با ۲ عدد بست پایه دار Horizental with two brackets	طریقه نصب:
Filter Water Drain:	دستی Manual	تخلیه آب فیلتر:

How to Order — ☑ طریقه سفارش

XOFR 1/4

سریال Model

XOFR 1/4
XOFR 3/8
XOFR 1/2
XOFR 3/4

Port Size سایز دنده
G 1/4
G 3/8
G 1/2
G 3/4

☑ مثال: واحد مراقبت یک تکه با سایز دنده G1/4 همراه با درجه

☑ **Example:** One piece air service unit with G1/4 port size together gauge

XOFR G1/4

External Dimensions

ابعاد ظاهری

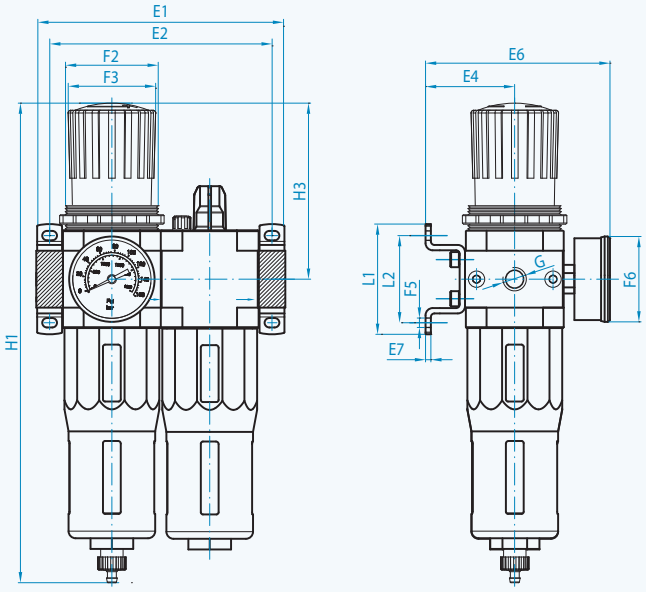

Model	E1	E2	E4	E6	E7	F2	F3	F5	F6	G	H1	H3	H4	L1	L2
XOU 1/4	104	92	39	95	2	M36×1.5	31	4	40	G 1/4	194	69	17.5	44	35
XOU 3/8	140	125	47	112	3	M52×1.5	50	5	52	G 3/8	250	98	24.5	71	60
XOU 1/2-3/4	182	157	53	124	3	M36×1.5	31	5	63	G 1/2-3/4	252	80	24.5	71	60

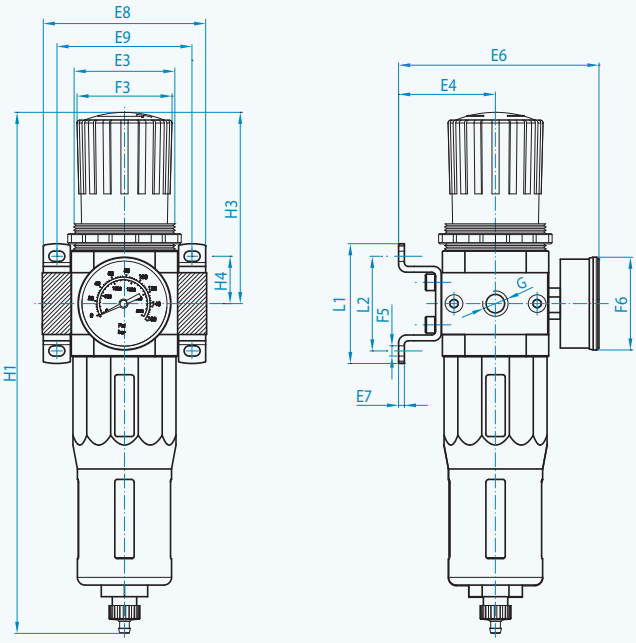

Model	E3	E4	E6	E7	E8	E9	F3	F5	F6	G	H1	H3	L1	L2
XOFR 1/4	40	39	95	2	94	52	94	4	40	G 1/4	194	69	44	35
XOFR 3/8	56	47	112	3	86	70	86	5	52	G 3/8	250	98	71	60
XOFR 1/2-3/4	66	53	124	3	116	91	116	5	63	G 1/2-3/4	252	80	70	60

Air service unit — PAPICO — واحد مراقبت هوا

☑ فیلتر هوای فشرده
- همراه با دو بست پایه
- مورد استفاده هوای خروجی تمیز

XOF (G1/4 ~ G3/4) سریال Serial

☑ **Compressed air filter**
- With two brackets
- Use for output clean & dry air

☑ کاربرد:
هوای فشرده وارد فیلتر جهت جلوگیری از خروج ذرات معلق و آب در هوا (قطرات شبنم) می گردد.

☑ **Application:**
Compressed air enter into the filter for preventing of dust and water in the air (dewdrops) emerging.

☑ **Flow Rate** — 6 bar — مقدار عبور جریان ☑

Port Size	G1/4	G3/8	G1/2	G3/4
NL/min	1200	2000	2600	3000

☑ **Filter Cup Capacity** — ظرفیت استکانی فیلتر ☑

Port Size	G1/4	G3/8	G1/2	G3/4
CC	22	22	43	43

☑ **Technical Data** — اطلاعات فنی ☑

Working Pressure Range:	0 ~ 12 bar	حد فشار کاری:
Working Temperature Range:	+5°C ~ +60°C	حد دمای کاری:
Filter Eleman:	۴۰-۲۰-۵ میکرون 5-20-40micron	دانه بندی فیلتر قابل عرضه:
Installation:	بصورت عمودی با ۲ عدد بست پایه دار Horizental with two bracket	طریقه نصب:
Filter Water Drain:	دستی Manual	تخلیه آب فیلتر:

☑ **How to Order** — طریقه سفارش ☑

XOF 1/4

سریال
Model

XOF 1/4
XOF 3/8
XOF 1/2
XOF 3/4

Port Size سایز دنده
G 1/4
G 3/8
G 1/2
G 3/4

☑ مثال: فیلتر هوای فشرده با سایز دنده 1/4B.S.P همراه با بست پایه دار

☑ **Example:** Compressed air filter with G1/4 port size with bracket

XOF G1/4

Air service unit — PAPICO — واحد مراقبت هوا

روغن پاش هوای فشرده
- همراه با دو بست پایه
- مورد استفاده هوای خروجی چرب

XOL (G1/4 ~ G3/4) سریال Serial

Compressed air lubricator
- With two brackets
- Used for output greasy air

کاربرد:
با ورود هوای فشرده و روغن ترکیبی از هوا و روغن به صورت هوای چرب خارج می شود.

Application:

By compressed air & oil enterance, an air & oil combination emerge as greasy air.

Flow Rate — **6 bar** — مقدار عبور جریان

Port Size	G1/4	G3/8	G1/2	G3/4
NL/min	1200	2000	2600	3000

Lubricator Cup Capacity — ظرفیت استکانی روغن زن

Port Size	G1/4	G3/8	G1/2	G3/4
CC	22	22	43	43

Technical Data — اطلاعات فنی

Working Pressure Range:	0 ~ 12 bar	حد فشار کاری:
Working Temperature Range:	+5°C ~ +60°C	حد دمای کاری:
Regulator Pressure Range:	0.5 ~ 8.5 bar	حد مجاز تنظیم فشار شکن:
Installation:	بصورت عمودی با ۲ عدد بست پایه دار Horizental with two bracket	طریقه نصب:
Type of Oil:	ISO VG 32	روغن مصرفی (روغن پاش):

How to Order — طریقه سفارش

XOL 1/4

سریال
Model

XOL 1/4
XOL 3/8
XOL 1/2
XOL 3/4

Port Size سایز دنده
G 1/4
G 3/8
G 1/2
G 3/4

مثال:روغن پاش هوای فشرده با سایز دنده G1/4 همراه با بست پایه دار

Example: Compressed air lubricator with G1/4 port size with bracket

XOL G1/4

External Dimensions

ابعاد ظاهری

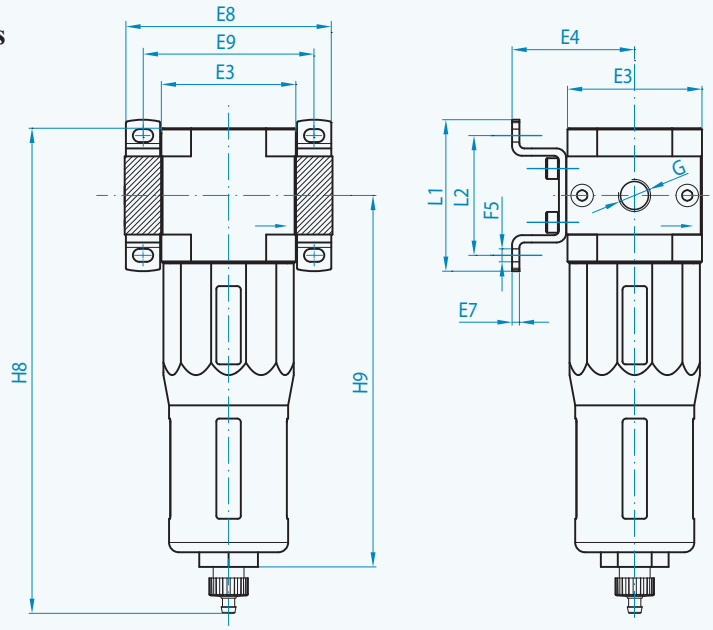

Model	E3	E4	E7	E8	E9	F5	G	H8	H9	L1	L2
XOF 1/4	40	39	3	64	52	4	G 1/4	144	129	44	35
XOF 3/8	55	47	3	85	70	5	G 3/8	179	156	71	60
XOF 1/2-3/4	66	53	4	116	91	5	G 1/2-3/4	203	175	71	60

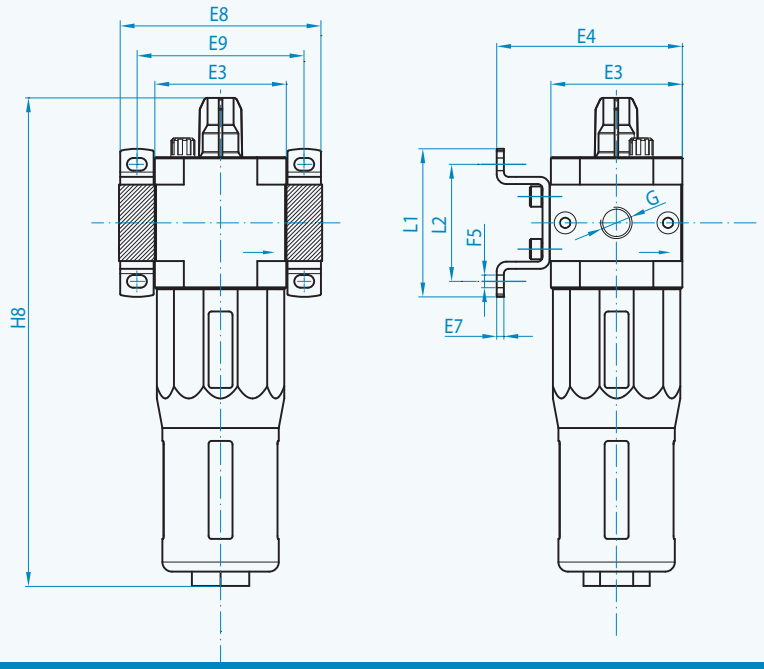

Model	E3	E4	E7	E8	E9	F5	G	H8	L1	L2
XOL 1/4	40	39	3	64	52	4	G 1/4	144	44	35
XOL 3/8	55	47	3	85	70	5	G 3/8	179	71	60
XOL 1/2-3/4	66	53	4	116	91	5	G 1/2-3/4	203	71	60

Air service unit — PAPICO — واحد مراقبت هوا

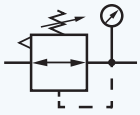

☑ تنظیم کننده فشار هوا (رگلاتور)
- همراه با درجه و دو بست پایه
- مورد استفاده هوای خروجی تمیز و چرب

XOR (G1/4 ~ G3/4) سریال Serial

☑ **Air Pressure (regulator)**
- With gauge & two brackets
- Use for clean & greasy output air

☑ کاربرد:
تنظیم کننده فشار هوا قادر است فشار خروجی را بدون نوسانات شبکه هوا کاملاً ثابت نگاه دارد.
فشار ورودی بایستی بیش از فشار خروجی باشد، چنانچه فشار خروجی به هر علتی افزایش پیدا کند مازاد فشار اضافه از دهانه خروجی (سوراخ تخلیه) خارج شده و فشار ثابت می شود.

☑ **Application:**
Air pressure regulator enable to keep constant output pressure exactly without air set vibrations.
Input pressure should be more than output pressure, if output pressure increase for any reason, excess pressure surplus is come out from output gate (vent) & pressure remains fixed.

☑ Technical Data		☑ اطلاعات فنی
Working Pressure Range:	0 ~ 12 bar	حد فشار کاری:
Working Temperature Range:	0°C ~ +60°C	حد دمای کاری:
Regulator Pressure Range:	0.5 ~ 8.5 bar	حد مجاز تنظیم فشار شکن:
Installation:	با ۲ عدد بست پایه دار With two brackets	طریقه نصب:

☑ Flow Rate	6 bar			☑ مقدار عبور جریان
Port Size	G1/4	G3/8	G1/2	G3/4
NL/min	1200	2000	2600	3000

How to Order — ☑ طریقه سفارش

XOR 1/4

سریال
Model

XOR 1/4
XOR 3/8
XOR 1/2
XOR 3/4

Port Size سایز دنده
G 1/4
G 3/8
G 1/2
G 3/4

☑ مثال: تنظیم کننده هوای فشرده با سایز دنده G1/4 همراه با درجه و بست پایه دار

☑ **Example: Compressed air regulator with G1/4 port size with gauge & bracket**

XOR G1/4

External Dimensions

ابعاد ظاهری

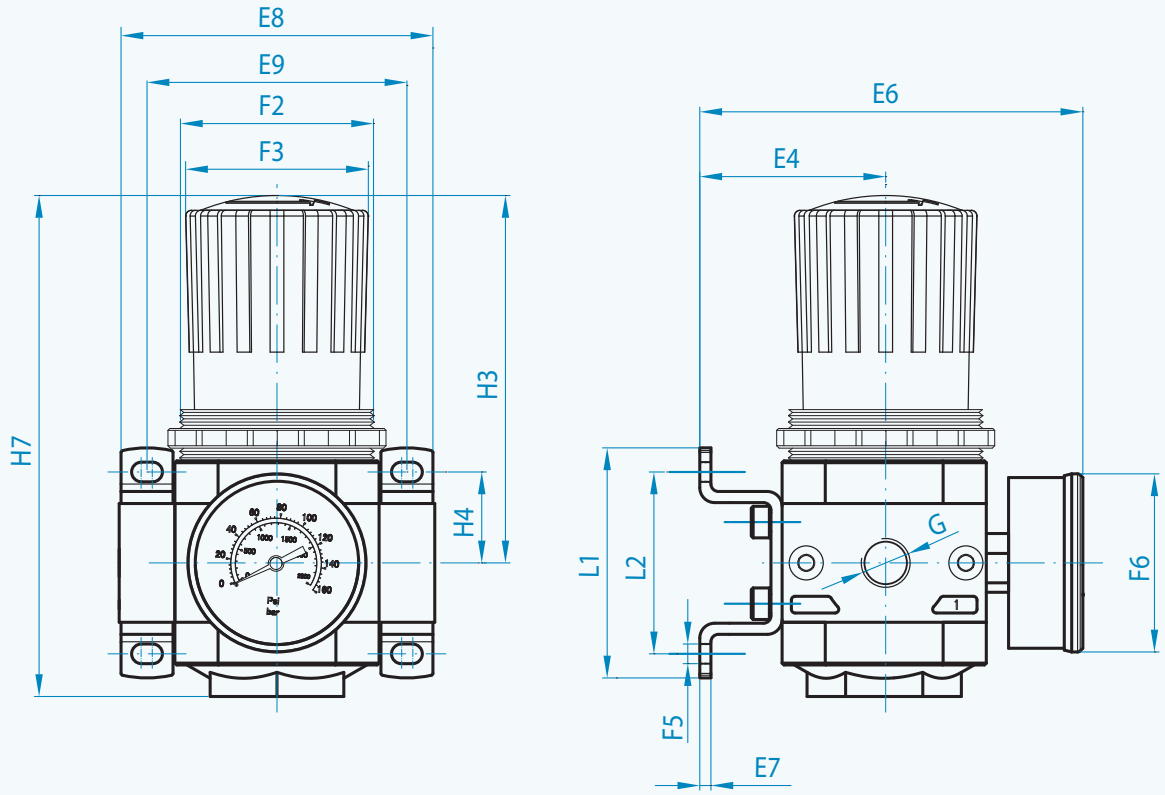

Model	E4	E6	E7	E8	E9	F2	F3	F5	F6	G	H3	H7	L1	L2
XOR 1/4	39	95	3	64	52	M36×1.5	31	4	40	G 1/4	69	96	44	35
XOR 3/8	47	112	3	85	70	M52×1.5	50	5	52	G 3/8	98	96	71	60
XOR 1/2-3/4	53	124	4	116	91	M36×1.5	31	5	63	G 1/2-3/4	80	96	71	60

Air service unit — Kaiyuan — واحد مراقبت هوا

AC 3010-03 ~ 4010-04

AC 2010-02

AC 5010-10

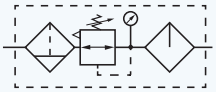

☑ واحد مراقبت هوا (دو تکه)

- همراه با درجه و بست پایه
- مورد استفاده هوای خروجی تمیز و چرب

AC (G1/4 ~ 1") سریال Serial

☑ **Air service unit (Twin)**

- With gauge & bracket
- Use for clean & greasy output air

☑ کاربرد:

هوای فشرده ابتدا وارد فیلتر جهت جلوگیری از خروج ذرات معلق و آب موجود در هوا(قطرات شبنم) عمل نموده سپس وارد تنظیم کننده فشار هوا (رگلاتور)جهت تنظیم میزان فشار خروجی و در نهایت وارد روغن پاش برای چرب نمودن هوای خروجی

☑ **Application:**

First, compressed air enter into filter for preventing of dust and water in the air (dewdrops) emerging, and then enter into air pressure regulator for regulating of pressure range & finally enter into lubricator for lubricating of output air.

☑ Technical Data		☑ اطلاعات فنی
Working Pressure Range:	0 ~ 12 bar	حد فشار کاری:
Working Temperature Range:	+5°C ~ +60°C	حد دمای کاری:
Regulator Pressure Range:	0.5 ~ 8.5 bar	حد مجاز تنظیم فشار شکن:
Filter Eleman:	۴۰-۲۰-۵ میکرون 5-20-40micron	دانه بندی فیلتر قابل عرضه:
Installation:	بصورت عمودی با ۲ عدد بست پایه دار Horizental with two bracket	طریقه نصب:
Type of Oil:	ISO VG 32	روغن مصرفی (روغن پاش):
Filter Water Drain:	دستی Manual	تخلیه آب فیلتر:

☑ **Flow Rate** — **6 bar** — ☑ مقدار عبور جریان

Port Size	G1/4	G3/8	G1/2	G3/4	G1"
NL/min	1700	2000	3000	4000	5000

☑ ظرفیت استکانی (فیلتر و روغن زن)

☑ **Filter & Lubricator Cup Capacity**

Port Size	G1/4	G3/8	G1/2	G3/4	G1"
CC	25	50	130	130	130

☑ **How to Order** — ☑ طریقه سفارش

AC 2010-02

سریال
Model

AC 2010-02	AC 4010-06
AC 3010-03	AC 5010-10
AC 4010-04	

Port Size	سایز دنده
02	G 1/4
03	G 3/8
04	G 1/2
06	G 3/4
10	G 1"

☑ مثال: واحد مراقبت دو تکه با سایز دنده G 1/4 همراه با درجه

☑ **Example:** Twin air service unit with G1/4 port size with gauge

AC 2010-02

Air service unit — Kaiyuan — واحد مراقبت هوا

AW 3000-03 ~ 4000-04

AW 2000-02

AW 5000-10

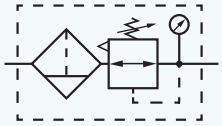

☑ فیلتر و فشارشکن
- همراه با درجه و بست پایه
- مورد استفاده هوای خروجی تمیز و خشک

AW (G1/4 ~ 1") سریال Serial

☑ **Filter & regulator**
- With gauge & bracket
- Use for clean & dry output air

☑ کاربرد:
فیلتر برای جلوگیری از عبور ذرات معلق و آب(قطرات شبنم) و فشارشکن برای تنظیم فشار هوا بکار گرفته می شود.

☑ **Application:**

A filter is used for preventing of passing particulate matter & water(dewdrop) and a regulator is used for air pressure regulation.

☑ **Flow Rate** — **6 bar** — مقدار عبور جریان ☑

Port Size	G1/4	G3/8	G1/2	G3/4	G1"
NL/min	1700	2000	3000	4000	5000

☑ **Filter Cup Capacity** — ظرفیت استکانی فیلتر ☑

Port Size	G1/4	G3/8	G1/2	G3/4	G1"
CC	25	50	130	130	130

☑ **Technical Data** — اطلاعات فنی ☑

Working Pressure Range:	0 ~ 12 bar	حد فشار کاری:
Working Temperature Range:	+5°C ~ +60°C	حد دمای کاری:
Limit Pressure Regulator:	0.5 ~ 8.5 bar	حد مجاز تنظیم فشار شکن:
Filter Eleman:	۴۰-۲۰-۵ میکرون 5-20-40micron	دانه بندی فیلتر قابل عرضه:
Installation:	بصورت عمودی با بست پایه دار Horizental with bracket	طریقه نصب:
Filter Water Drain:	دستی Manual	تخلیه آب فیلتر:

☑ **How to Order** — طریقه سفارش ☑

AW 2000-02

سریال
Model

AW 2000-02	AW 4000-06
AW 3000-03	AW 5000-10
AW 4000-04	

Port Size	سایز دنده
02	G 1/4
03	G 3/8
04	G 1/2
06	G 1/4
10	G 1"

☑ مثال: واحد مراقبت یک تکه با سایز دنده G 1/4 همراه با درجه

☑ **Example:** One piece air service unit with G1/4 port size with gauge

AW 2000-02

☑ External Dimensions

☑ ابعاد ظاهری

AC 2010-02

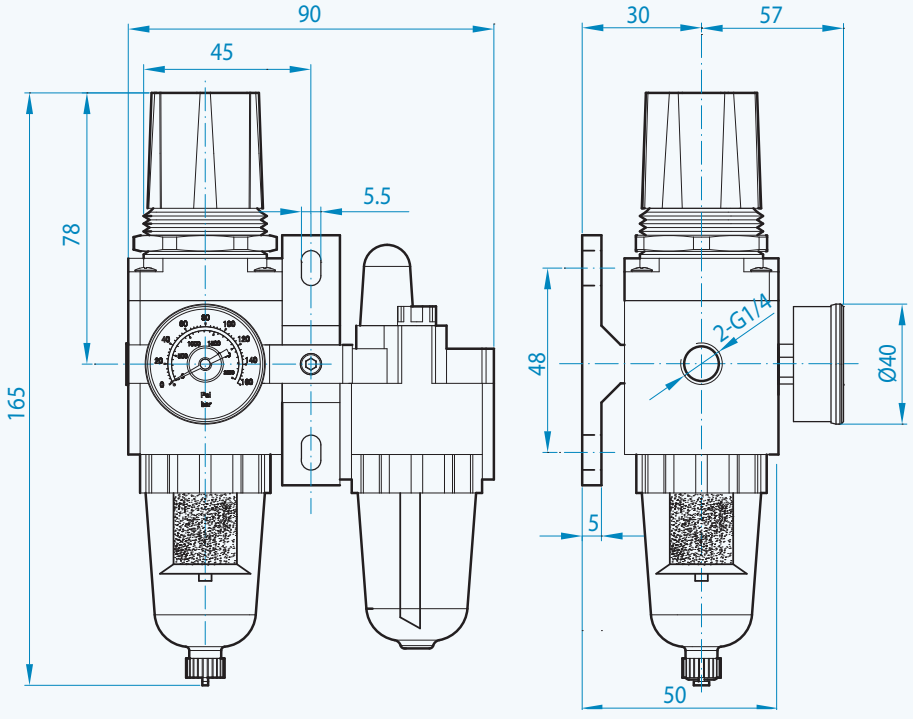

AW 2000-02

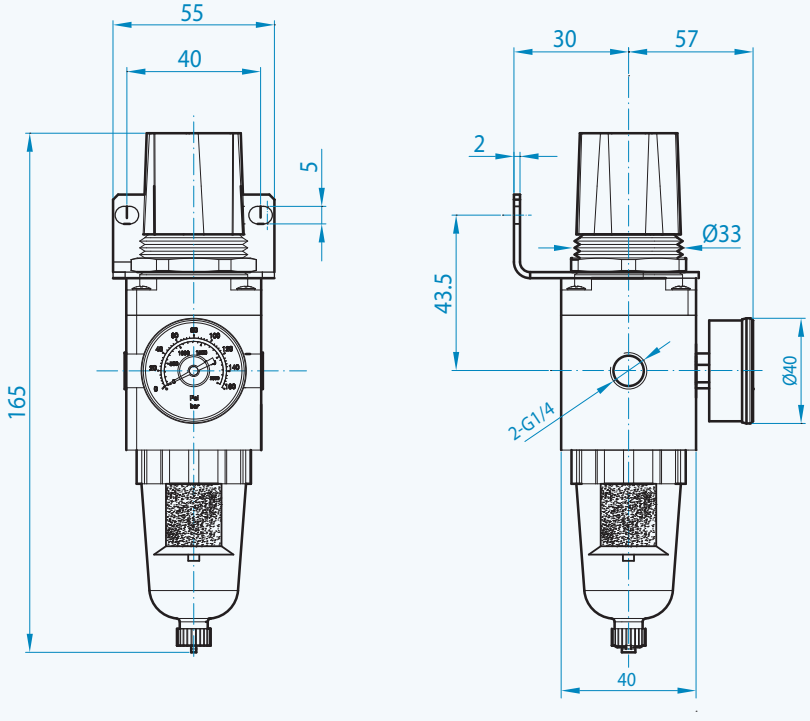

Air service unit — Kaiyuan — واحد مراقبت هوا

External Dimensions — ابعاد ظاهری

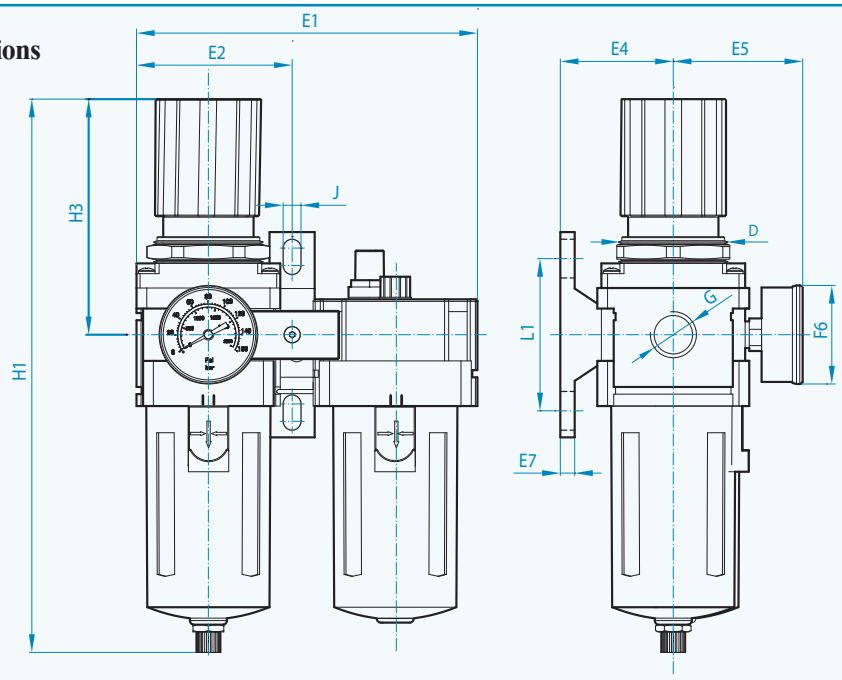

Model سریال	D	E1	E2	E4	E5	E7	F6	G	H1	H3	J	L1
AC 3010-03	Ø42	117	45	40	55	5	Ø40	G 3/8	211	92.5	Ø8.5	48
AC 4010-04	Ø52	154	80	50	67	7	Ø52	G 1/2	262	112	Ø8.5	80
AC 5010-06	Ø52	154	80	50	67	7	Ø52	G 3/4	262	112	Ø8.5	80

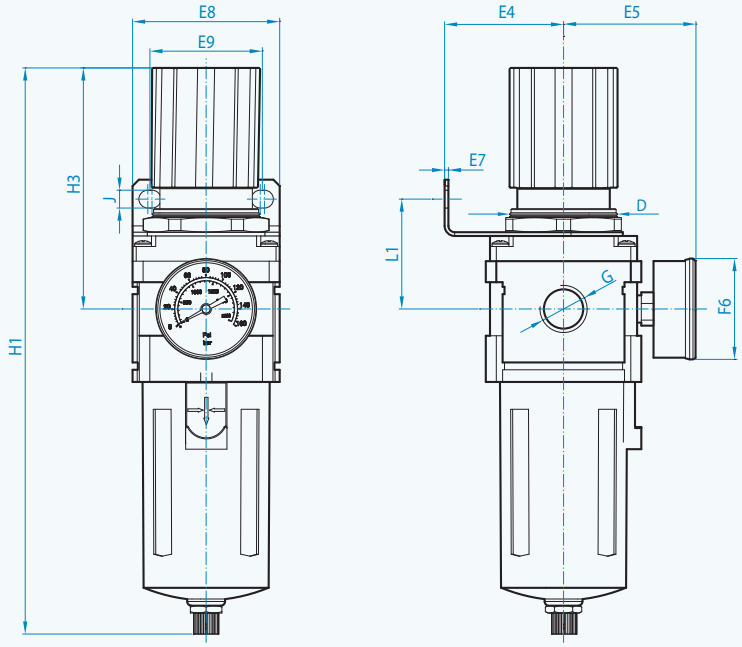

Model سریال	D	E4	E5	E7	E8	E9	F6	G	H1	H3	J	L1
AW 3000-03	Ø42	36	55	5	34	Ø36	Ø40	G 3/8	211	92.5	Ø8.5	48
AW 4000-04	Ø52	53	67	7	54	Ø70	Ø52	G 1/2	262	112	Ø8.5	80
AW 5000-06	Ø52	53	67	7	54	Ø70	Ø52	G 3/4	262	112	Ø8.5	80

☑ External Dimensions

☑ ابعاد ظاهری

AC 5010-10

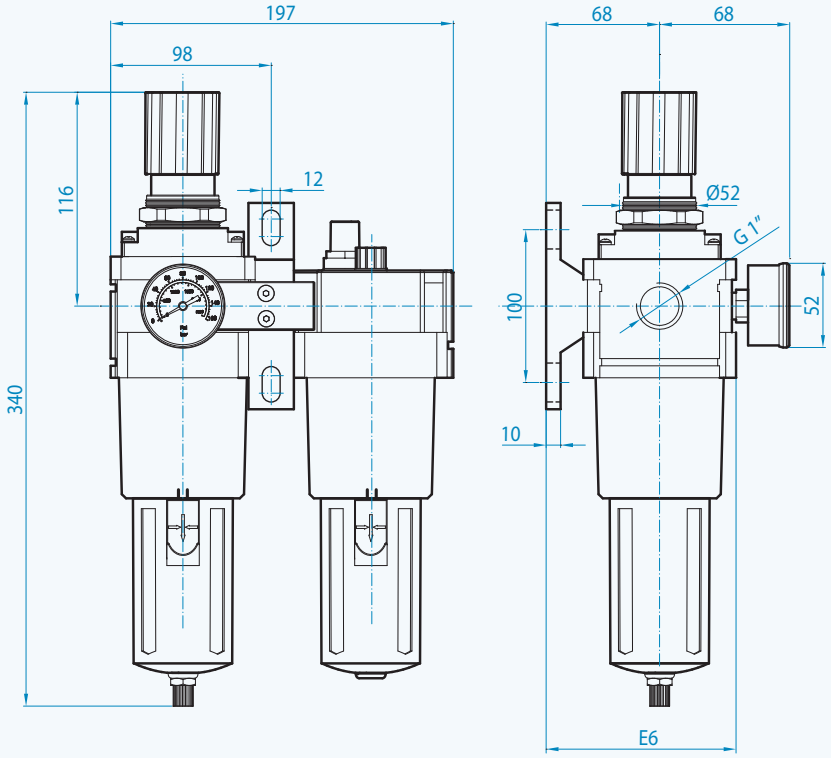

AW 5000-10

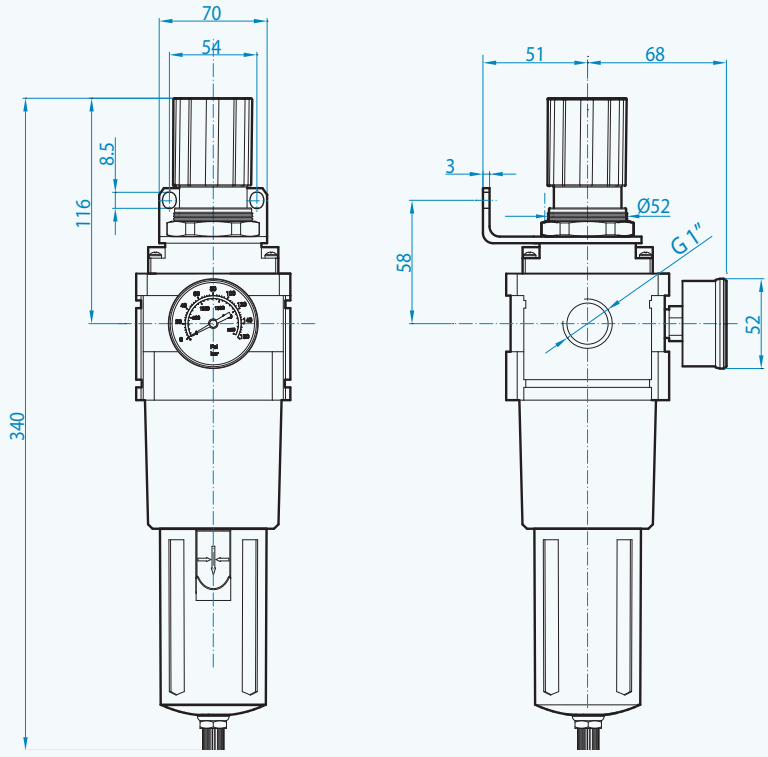

Air service unit — Kaiyuan — واحد مراقبت هوا

AF 3000-03 ~ 4000-04

AF 2000-02

AF 5000-10

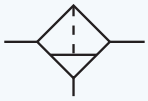

☑ فیلتر هوای فشرده
- همراه با بست پایه
- مورد استفاده هوای خروجی تمیز

AF (G1/4 ~ 1") سریال Serial

☑ **Compressed air filter**
- Together with bracket
- Use for output clean air

☑ کاربرد:
فیلتر برای جلوگیری از عبور ذرات معلق و آب(قطرات شبنم) و فشارشکن برای تنظیم فشار هوا بکار گرفته می شود.

☑ **Application:**

A filter is used for preventing of passing particulate matter & water(dewdrop) and a regulator is used for air pressure regulation.

☑ **Flow Rate** — **6 bar** — مقدار عبور جریان ☑

Port Size	G1/4	G3/8	G1/2	G3/4	G1"
NL/min	1700	2000	3000	4000	5000

☑ **Filter Cup Capacity** — ظرفیت استکانی فیلتر ☑

Port Size	G1/4	G3/8	G1/2	G3/4	G1"
CC	25	50	130	130	130

☑ **Technical Data** — اطلاعات فنی ☑

Working Pressure Range:	0 ~ 12 bar	حد فشار کاری:
Working Temperature Range:	+5°C ~ +60°C	حد دمای کاری:
Filter Eleman:	۴۰-۲۰-۵ میکرون 5-20-40micron	دانه بندی فیلتر قابل عرضه:
Installation:	بصورت عمودی با بست پایه دار Horizental with bracket	طریقه نصب:
Filter Water Drain:	دستی Manual	تخلیه آب فیلتر:

☑ **How to Order** — طریقه سفارش ☑

AF 2000-02

سریال
Model

AF 2000-02	AF 4000-06
AF 3000-03	AF 500-10
AF 4000-04	

Port Size	سایز دنده
02	G 1/4
03	G 3/8
04	G 1/2
06	G 3/4
10	G 1"

☑ مثال: فیلتر هوای فشرده با سایز دنده G1/4 همراه با بست پایه دار

☑ **Example:** Compressed air filter with G1/4 port size with bracket

AF 2000-02

Air service unit — Kaiyuan — واحد مراقبت هوا

AL 3000-03 ~ 4000-04

AL 2000-02

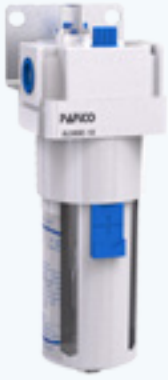

AL 5000-10

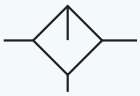

☑ روغن پاش هوای فشرده
- همراه با بست پایه
- مورد استفاده هوای خروجی چرب

AL (G1/4 ~ 1") سریال Serial

☑ **Compressed air lubricator**
- With bracket
- Used for greasy output air

☑ کاربرد:
با ورود هوای فشرده و روغن،ترکیبی از هوا و روغن به صورت هوای چرب خارج می شود.

☑ **Application:**

By entering of compressed air & oil, an air & oil combination emerge as greasy air.

☑ **Technical Data** — ☑ اطلاعات فنی

Working Pressure Range:	0 ~ 12 bar	حد فشار کاری:
Working Temperature Range:	+5°C ~ +60°C	حد دمای کاری:
Regulator Pressure Range:	0.5 ~ 8.5 bar	حد مجاز تنظیم فشار شکن:
Installation:	بصورت عمودی با بست پایه دار Horizental with bracket	طریقه نصب:
Type of Oil:	ISO VG 32	روغن مصرفی (روغن پاش):

☑ **Flow Rate** — **6 bar** — ☑ مقدار عبور جریان

Port Size	G1/4	G3/8	G1/2	G3/4	G1"
NL/min	1700	2000	3000	4000	5000

☑ ظرفیت استکانی روغن پاش
☑ **Lubricator Cup Capacity**

Port Size	G1/4	G3/8	G1/2	G3/4	G1"
CC	25	50	130	130	130

☑ **How to Order** — ☑ طریقه سفارش

AL 2000-02

سریال
Model

AL 2000-02	AL 4000-06
AL 3000-03	AL 5000-10
AL 4000-04	

Port Size	سایز دنده
02	G 1/4
03	G 3/8
04	G 1/2
06	G 3/4
10	G 1"

☑ مثال:روغن پاش هوای فشرده با سایز دنده G1/4 همراه با بست پایه دار

☑ **Example:** Compressed air lubricator with G1/4 port size with bracket

AL 2000-02

☑ External Dimensions ☑ ابعاد ظاهری

AF 2000-02

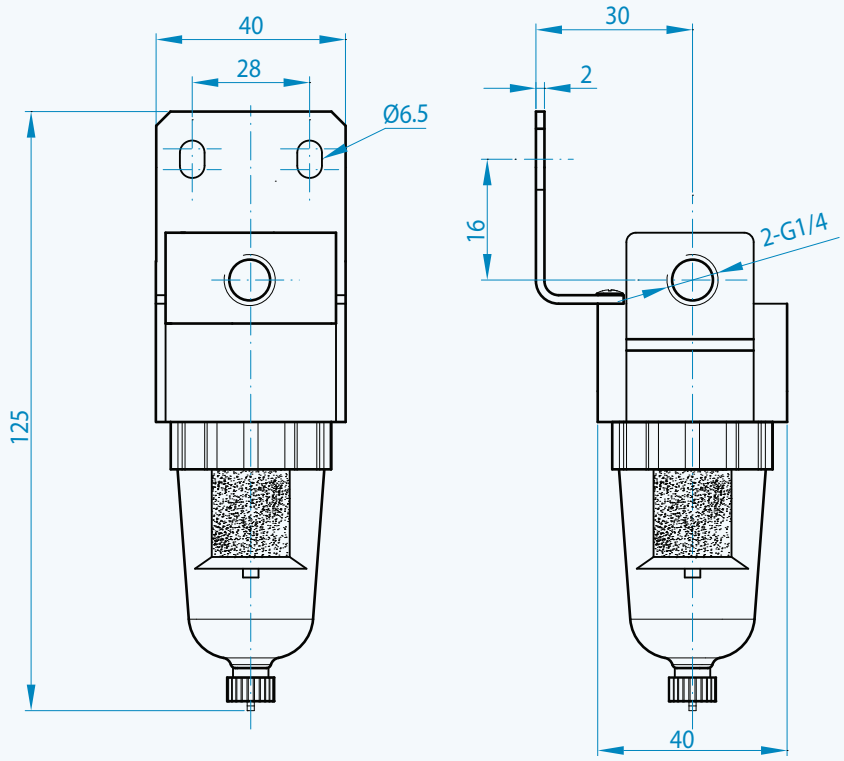

AL 2000-02

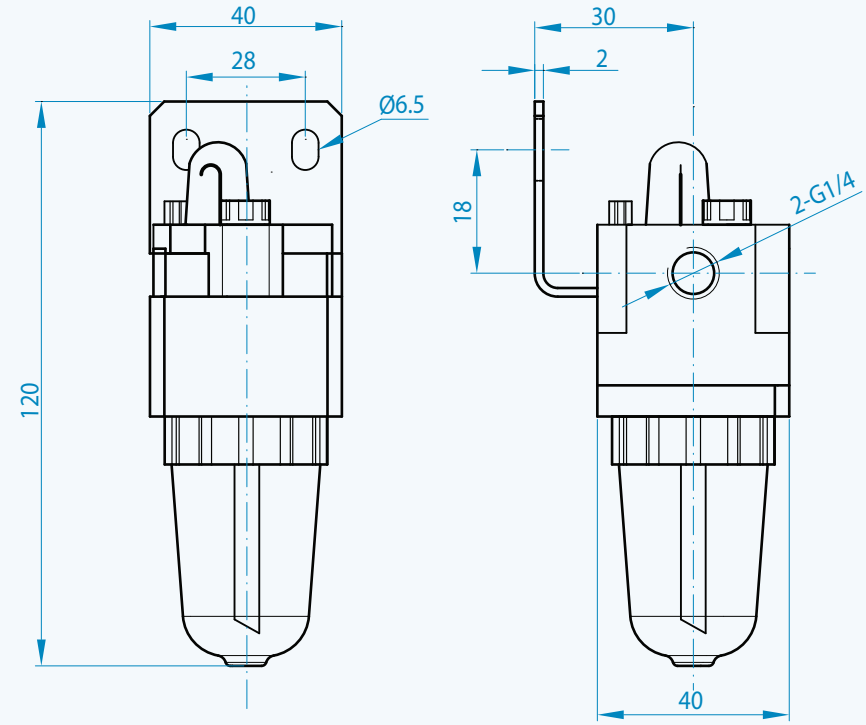

Air service unit — Kaiyuan — واحد مراقبت هوا

External Dimensions — ابعاد ظاهری

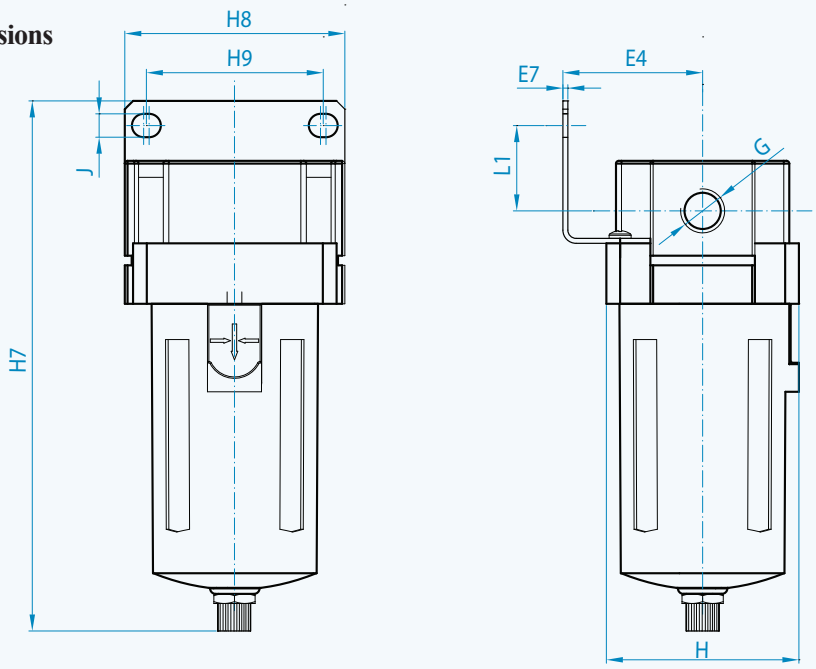

Model سریال	E4	E7	G	H	H7	H8	H9	J	L1
AF 3000-03	40	2	G 3/8	53	150	53	40	Ø 6.5	23
AF 4000-04	48	2	G 1/2	70	185	70	53	Ø 6.5	32
AF 5000-06	48	2	G 3/4	70	185	70	53	Ø 6.5	32

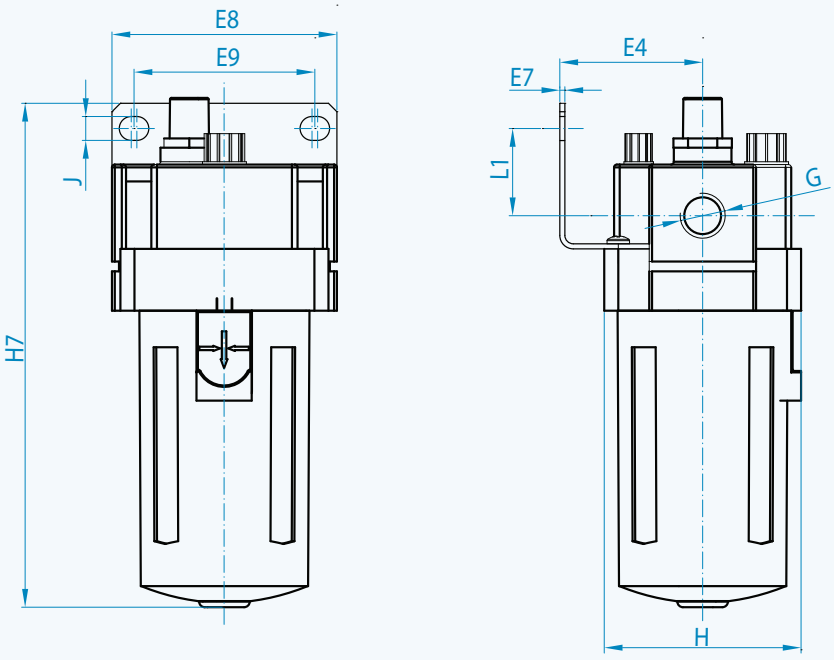

Model سریال	E4	E7	G	H	H7	H8	H9	J	L1
AL 3000-03	40	2	G 3/8	53	135	53	40	Ø 6.5	23
AL 4000-04	48	2	G 1/2	70	170	70	53	Ø 6.5	32
AL 5000-06	48	2	G 3/4	70	170	70	53	Ø 6.5	32

☑ External Dimensions ☑ ابعاد ظاهری

AF 5000-10

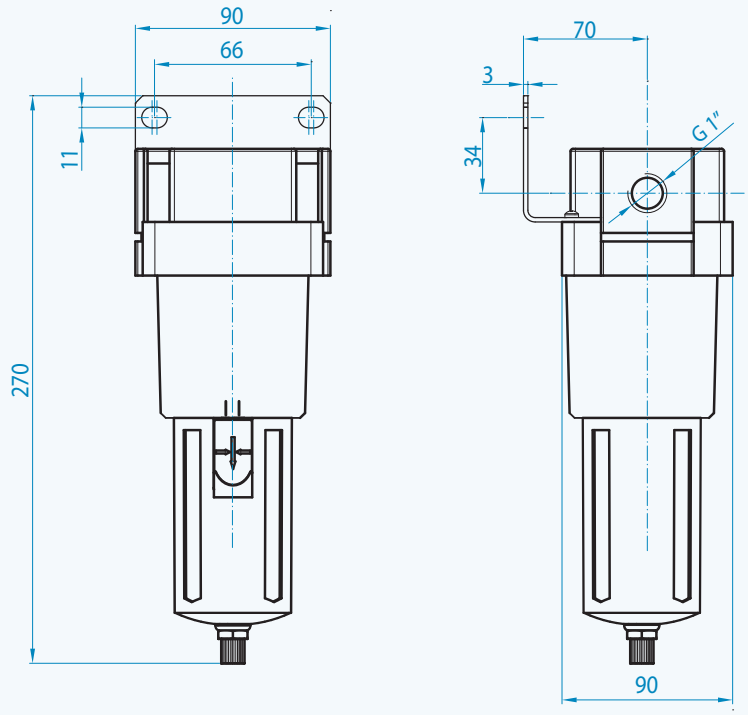

AL 5000-10

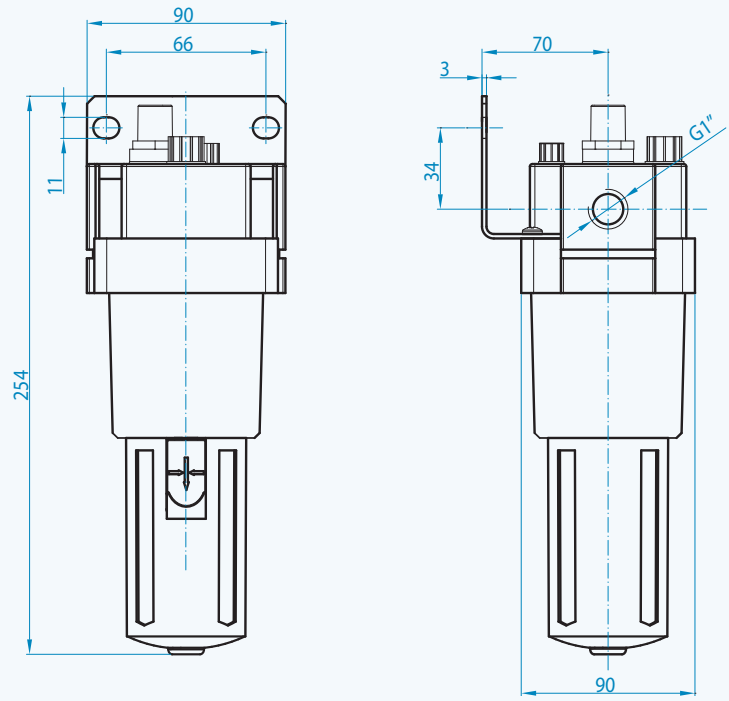

Air service unit — Kaiyuan — واحد مراقبت هوا

AR 3000-03 ~ 4000-04

AR 2000-02

AR 5000-10

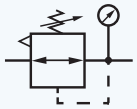

☑ تنظیم کننده فشار هوا (رگلاتور)

- همراه با درجه و بست پایه

AR (G1/4 ~ 1") سریال Serial

☑ **Compressed air Regulator**

- With gauge & bracket

☑ کاربرد:

تنظیم کننده فشار هوا قادر است فشار خروجی را بدون نوسانات شبکه کاملاً ثابت نگاه دارد.
فشار ورودی بایستی بیش از فشار خروجی باشد، چنانچه فشار خروجی به هر علتی افزایش پیدا کند مازاد فشار اضافه از دهانه خروجی (سوراخ تخلیه) خارج شده و فشار ثابت می شود.

☑ **Application:**

Air pressure regulator enable to keep constant output pressure exactly without set vibrations.
Input pressure should be more than output pressure, if output pressure increase for any reason, excess pressure surplus is come out from gate (vent) & pressure remains fixed.

☑ Technical Data		☑ اطلاعات فنی
Working Pressure Range:	0 ~ 12 bar	حد فشار کاری:
Working Temperature Range:	+5°C ~ +60°C	حد دمای کاری:
Regulator Pressure Range:	0.5 ~ 8.5 bar	حد مجاز تنظیم فشار شکن:
Installation:	با بست پایه دار with bracket	طریقه نصب:

☑ Flow Rate	6 bar				☑ مقدار عبور جریان
Port Size	G1/4	G3/8	G1/2	G3/4	G1"
NL/min	1700	2000	3000	4000	5000

How to Order — ☑ طریقه سفارش

AR 2000-02

سریال Model

AR 2000-02	AR 4000-06
AR 3000-03	AR 5000-10
AR 4000-04	

Port Size	سایز دنده
02	G 1/4
03	G 3/8
04	G 1/2
06	G 3/4
10	G 1"

☑ **مثال:** تنظیم کننده هوای فشرده با سایز دنده G1/4 همراه با درجه و بست پایه دار

☑ **Example:** Compre ssed air regulator with G1/4 port size with Gage & bracket

AR 2000-02

Air service unit — Kaiyuan — واحد مراقبت هوا

External Dimensions — ابعاد ظاهری

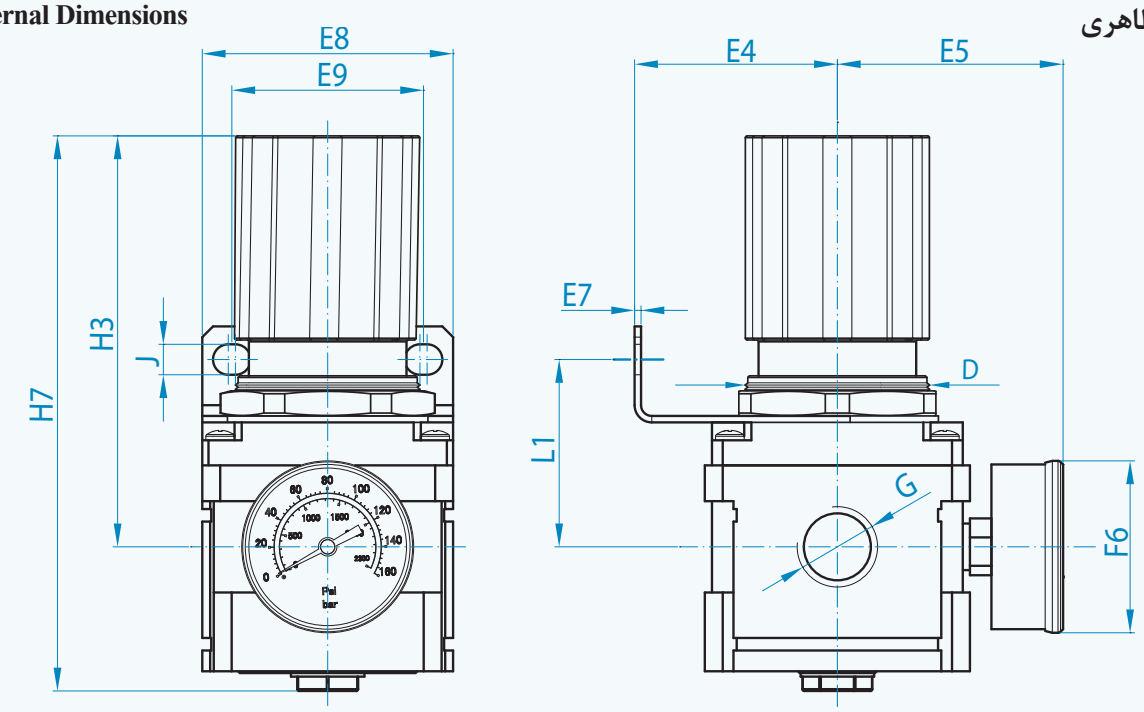

Model سریال	D	E4	E5	E7	E8	E9	F6	G	H3	H7	J	L1
AR 2000-02	Ø32	34	53	2	53	40	Ø40	G 1/4	75	92	Ø4.5	42
AR 3000-03	Ø42	38	53	2	53	40	Ø40	G 3/8	90	125	Ø6.5	48
AR 4000-04	Ø52	53	67	2	70	53	Ø52	G 1/2	110	146	Ø6.5	53
AR 5000-06	Ø52	53	67	2	70	53	Ø52	G 3/4	110	146	Ø6.5	53

AR 5000-10

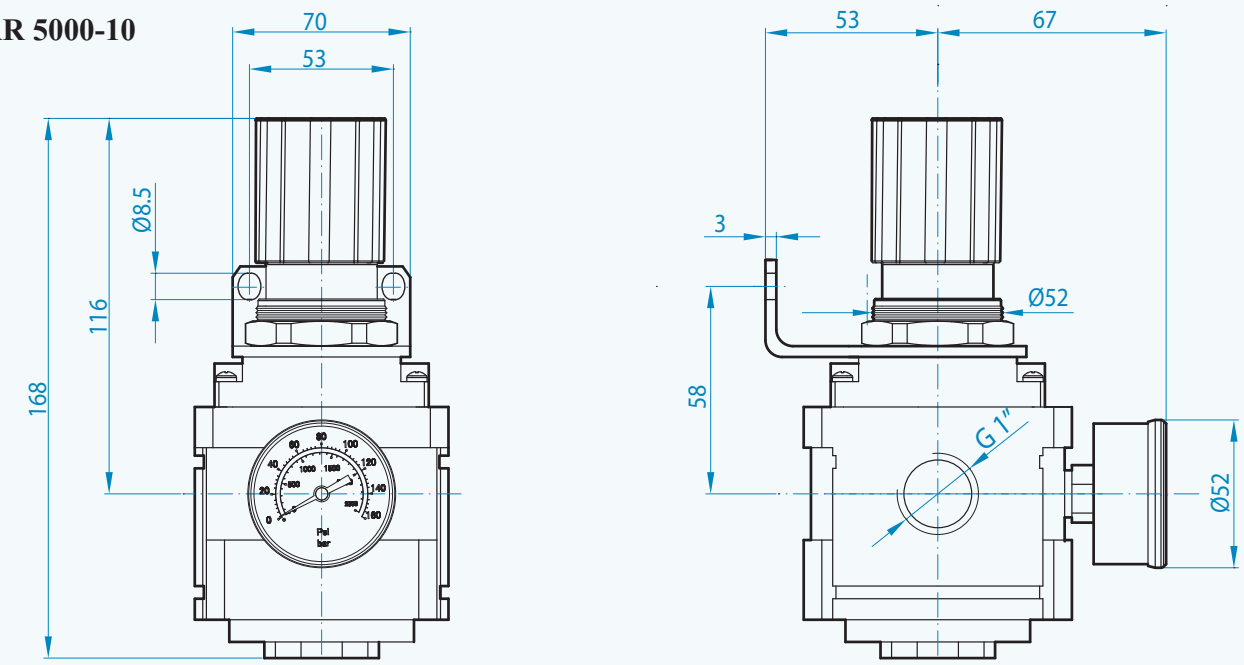

Accessories ضمائم

One touch fittings (CONEK) اتصالات فوری

Features: ویژگی ها

کاربرد:

- این نوع اتصالات برای باز و بسته کردن سریع مدار لوله کشی در طیف گسترده ای از مدل های مختلف جهت برآوردن تمام نیازهای مداربندی نیوماتیک طراحی شده است.

Applications:

- This kind of connectors is designed for quick opening & closing of piping circuit to meet all pneumatic circuit requires in wide range of diffrent models.

Technical Data اطلاعات فنی

Fluid Type:	هوا Air	سیال عامل:
Working Pressure Range:	0 ~ 10 kgf/cm²	حد فشار کاری:
Working Negative Pressure Range:	0 ~ -29.5 kgf/cm²	حد فشار منفی کاری:
Working Temperature Range:	0 ~ +60° C	حد دمای کاری:
Material:	برنج / پلاستیک Brass / Plastic (PBT)	جنس:
Thread Seals Type:	اورینگ O-ring	نوع آببندی دنده:
Applicable Tube Material:	پی یو/ نایلون PU/Nylon	جنس شیلنگ کاربردی:

How to Order طریقه سفارش

PC - 08 - G 02

- PC: سریال / Model
- 08: قطر خارجی شیلنگ / Outside Dia. Tube
- G 02: دنده / Thread

انتخاب نوع اتصال از صفحات بعدی (۵۱ تا ۵۴)
Select connect type from next pages (51 & 54)

Standard Thread استاندارد دنده لوله

Code	M5	G 01	G 02	G 03	G 04
سایز دنده Thread Size	M5	G 1/8	G 1/4	G 3/8	G 1/2

Tube Size سایز شیلنگ

Code	04	06	08	10	12	16
قطرخارجی‌شیلنگ Outside Dia. Tube	Ø4	Ø6	Ø8	Ø10	Ø12	Ø16

مثال: اتصال مستقیم برای قطر خارجی شیلنگ 8 میلیمتر و دنده G1/4

Example: Straight Connector for outside diameter tube 8 mm and thread G1/4

PC -08 -G02

One touch fitting (CONEK) اتصالات فوری

Straight Connector اتصال مستقیم

PC Serial

سریال Type	شیلنگ Tube (mm) / دنده Thread	M5	G01	G02	G03	G04
PC04	Ø4	●	●	●		
PC06	Ø6	●	●	●	●	●
PC08	Ø8		●	●	●	●
PC10	Ø10		●	●	●	●
PC12	Ø12			●	●	●
PC16	Ø16				●	●

Elbow Connector اتصال زانویی

PL Serial

سریال Type	شیلنگ Tube (mm) / دنده Thread	M5	G01	G02	G03	G04
PL04	Ø4	●	●	●		
PL06	Ø6	●	●	●	●	●
PL08	Ø8		●	●	●	●
PL10	Ø10		●	●	●	●
PL12	Ø12			●	●	●
PL16	Ø16				●	●

Female Straight Connector اتصال مستقیم دنده تو

PCF Serial

سریال Type	شیلنگ Tube (mm) / دنده Thread	G01	G02	G03	G04
PCF04	Ø4	●	●		
PCF06	Ø6	●	●	●	
PCF08	Ø8	●	●	●	●
PCF10	Ø10	●	●	●	●
PCF12	Ø12		●	●	●

Long Elbow Connector اتصال زانویی بلند

PLL Serial

سریال Type	شیلنگ Tube (mm) / دنده Thread	M5	G01	G02	G03	G04
PLL04	Ø4	●	●	●		
PLL06	Ø6	●	●	●	●	●
PLL08	Ø8		●	●	●	●
PLL10	Ø10		●	●	●	●
PLL12	Ø12			●	●	●

Female Panel Connector رابط تابلویی دنده تو

PMF Serial

سریال Type	شیلنگ Tube (mm) / دنده Thread	G01	G02	G03	G04
PMF04	Ø4	●	●		
PMF06	Ø6	●	●	●	
PMF08	Ø8	●	●	●	●
PMF10	Ø10	●	●	●	●
PMF12	Ø12		●	●	●

Female Elbow Connector اتصال زانویی دنده تو

PLF Serial

سریال Type	شیلنگ Tube (mm) / دنده Thread	G01	G02	G03	G04
PLF04	Ø4	●	●		
PLF06	Ø6	●	●	●	
PLF08	Ø8	●	●	●	●
PLF10	Ø10	●	●	●	●
PLF12	Ø12		●	●	●

Panel Connector اتصال تابلویی

PM Serial

سریال Type	شیلنگ Tube (mm)
PM04	Ø4
PM06	Ø6
PM08	Ø8
PM10	Ø10
PM12	Ø12

Female Elbow Banjo Connector اتصال سه راهی دنده تو

PHF Serial

سریال Type	شیلنگ Tube (mm) / دنده Thread	M5	G01	G02	G03	G04
PHF04	Ø4	●	●	●		
PHF06	Ø6	●	●	●	●	
PHF08	Ø8		●	●	●	●
PHF10	Ø10			●	●	●
PHF12	Ø12			●	●	●

Plug-in Reducer Connector اتصال تبدیل فیشی

PGJ Serial

سریال Type	شیلنگ Tube (D1) / شیلنگ Tube (D2)	04	06	08	10
PGJ06-	Ø6	●			
PGJ08-	Ø8	●	●		
PGJ10-	Ø10		●	●	
PGJ12-	Ø12		●	●	●

Tiriple Y Connector اتصال سه راهی Y

PX Serial

سریال Type	شیلنگ Tube (mm) / دنده Thread	M5	G01	G02	G03	G04
PX04	Ø4	●	●	●		
PX06	Ø6	●	●	●	●	●
PX08	Ø8		●	●	●	●
PX10	Ø10		●	●	●	●
PX12	Ø12			●	●	●

One touch fitting (CONEK) اتصالات فوری

Tiriple T Connector ☑ اتصال سه راهی T

PE Serial

سریال Type	قطر شیلنگ Ø Tube (mm)
PE04	Ø4
PE06	Ø6
PE08	Ø8
PE10	Ø10
PE12	Ø12
PE16	Ø16

Tiriple Y Connector ☑ اتصال سه راهی Y

PY Serial

سریال Type	قطر شیلنگ Ø Tube (mm)
PY04	Ø4
PY06	Ø6
PY08	Ø8
PY10	Ø10
PY12	Ø12
PY16	Ø16

Triple T Reducer Connector ☑ اتصال سه راهی T تبدیلی

PEG Serial

سریال Type	شیلنگ Tube (D1) (mm)	شیلنگ Tube (D2) (mm)
PEG06-04	Ø6	Ø4
PEG08-06	Ø8	Ø6
PEG10-08	Ø10	Ø8
PEG12-10	Ø12	Ø10

Triple Y Reducer Connector ☑ اتصال سه راهی Y تبدیلی

PW Serial

سریال Type	شیلنگ Tube (D1) (mm)	شیلنگ Tube (D2) (mm)
PW06-04	Ø6	Ø4
PW08-06	Ø8	Ø6
PW10-08	Ø10	Ø8
PW12-10	Ø12	Ø10

Plug-in Elbow Connector ☑ اتصال زانویی فیشی

PLJ Serial

سریال Type	شیلنگ Tube (mm)
PLJ04	Ø4
PLJ06	Ø6
PLJ08	Ø8
PLJ10	Ø10
PLJ12	Ø12

Triple Y Plug-in Connector ☑ اتصال سه راهی Y فیشی

PYJ Serial

سریال Type	شیلنگ Tube (mm)
PYJ04	Ø4
PYJ06	Ø6
PYJ08	Ø8
PYJ10	Ø10
PYJ12	Ø12

Plug-in Elbow Reducer Connector ☑ اتصال زانویی فیشی تبدیلی

PLGJ Serial

سریال Type	شیلنگ Tube (D1) (mm)	شیلنگ Tube (D2) (mm)
PLGJ06-04	Ø6	Ø4
PLGJ08-06	Ø8	Ø6
PLGJ10-08	Ø10	Ø8
PLGJ12-10	Ø12	Ø10

Triple Plug-in Y Reducer Connector ☑ اتصال سه راهی Y فیشی تبدیلی

PWJ Serial

سریال Type	شیلنگ Tube (D1) (mm)	شیلنگ Tube (D2) (mm)
PWJ06-04	Ø6	Ø4
PWJ08-06	Ø8	Ø6
PWJ10-08	Ø10	Ø8
PWJ12-10	Ø12	Ø10

Straight Connector ☑ اتصال رابط مستقیم

PU Serial

سریال Type	شیلنگ Tube (mm)
PU04	Ø4
PU06	Ø6
PU08	Ø8
PU10	Ø10
PU12	Ø12
PU16	Ø16

Straight Reducer Connector ☑ اتصال رابط مستقیم تبدیلی

PG Serial

سریال Type	شیلنگ Tube (D1) (mm)	شیلنگ Tube (D2) (mm)
PG06-04	Ø6	Ø4
PG08-06	Ø8	Ø6
PG10-08	Ø10	Ø8
PG12-10	Ø12	Ø10

One touch fitting (CONEK) اتصالات فوری

T Connector — اتصال سه راهی T

PB Serial

سریال Type	شیلنگ Tube (mm) / دنده Thread	M5	G01	G02	G03	G04
PLL04 -	Ø4	●	●	●		
PLL06 -	Ø6	●	●	●	●	●
PLL08 -	Ø8		●	●	●	●
PLL10 -	Ø10		●	●	●	●
PLL12 -	Ø12			●	●	●

Side Thread T Connector — اتصال سه راهی دنده پهلو

PD Serial

سریال Type	شیلنگ Tube (mm) / دنده Thread	M5	G01	G02	G03	G04
PD04 -	Ø4	●	●	●		
PD06 -	Ø6	●	●	●	●	●
PD08 -	Ø8		●	●	●	●
PD10 -	Ø10		●	●	●	●
PD12 -	Ø12			●	●	●

Ahead Thread Terminal — ترمینال یک سر دنده

PKD Serial

سریال Type	شیلنگ Tube (D1) (mm)	شیلنگ Tube (D2) (mm)	دنده Thread (D3)
PKD06-04 -	Ø6	Ø4	G 01
PKD08-04 -	Ø8	Ø4	G 02
PKD08-04 -	Ø8	Ø6	G 02
PKD10-08 -	Ø10	Ø8	G 03

Reducer Terminal — ترمینال تبدیلی

PKG Serial

سریال Type	شیلنگ Tube (D1) (mm)	شیلنگ Tube (D2) (mm)
PKG06-04	Ø6	Ø4
PKG08-04	Ø8	Ø4
PKG08-06	Ø8	Ø6
PKG10-06	Ø10	Ø6
PKG10-08	Ø10	Ø8

Terminal — ترمینال

PK Serial

سریال Type	قطر شیلنگ Ø Tube (mm)
PK04	Ø4
PK06	Ø6
PK08	Ø8

Reducer Plug-in Terminal — ترمینال یک سرفیشی تبدیلی

PKJ Serial

سریال Type	شیلنگ Tube (D1) (mm)	شیلنگ Tube (D2) (mm)	فیشی plug-in (D3) (mm)
PKG06-04-06	Ø6	Ø4	Ø6
PKG08-04-08	Ø8	Ø4	Ø8
PKG08-06-08	Ø8	Ø6	Ø8
PKG10-06-10	Ø10	Ø6	Ø10
PKG10-08-10	Ø10	Ø8	Ø10

Cross Connector — اتصال چهار راهی

PZA Serial

سریال Type	قطر شیلنگ Ø Tube (mm)
PZA04	Ø4
PZA06	Ø6
PZA08	Ø8
PZA10	Ø10
PZA12	Ø12

Elbow Connector — اتصال زانویی

PV Serial

سریال Type	قطر شیلنگ Ø Tube (mm)
PV04	Ø4
PV06	Ø6
PV08	Ø8
PV10	Ø10
PV12	Ø12
PV16	Ø16

Tube Joint — رابط فیشی

PIJ Serial

سریال Type	قطر شیلنگ Ø Tube (mm)
PIJ04	Ø4
PIJ06	Ø6
PIJ08	Ø8
PIJ10	Ø10
PIJ12	Ø12

Reducer Tube Joint — اتصال رابط تبدیل فیشی

PIG Serial

سریال Type	شیلنگ Tube (D1) (mm)	شیلنگ Tube (D2) (mm)
PIG06-04	Ø6	Ø4
PIG08-06	Ø8	Ø6
PIG10-08	Ø10	Ø8
PIG12-10	Ø12	Ø10

One touch fitting (CONEK) اتصالات فوری

Elbow-Speed Connector Valve ☑ شیر کنترل دبی زانوئی

JSC Serial

سریال Type	شیلنگ Tube (mm) / دنده Thread	M5	G01	G02	G03	G04
JSC04 -	Ø4	●	●	●		
JSC06 -	Ø6	●	●	●	●	●
JSC08 -	Ø8		●	●	●	●
JSC10 -	Ø10		●	●	●	●
JSC12 -	Ø12			●	●	●

Speed Controller Valve ☑ شیر کنترل دبی

JSU Serial

سریال Type	شیلنگ Tube (mm)
JSU04	Ø4
JSU06	Ø6
JSU08	Ø8
JSU10	Ø10
JSU12	Ø12

Shut-Off Valve ☑ شیر قطع و وصل

HVSF Serial

سریال Type	شیلنگ Tube (mm) / دنده Thread	G01	G02	G03	G04
HVSF06 -	Ø6	●	●	●	
HVSF08 -	Ø8	●	●	●	
HVSF10 -	Ø10		●	●	●
HVSF12 -	Ø12		●	●	●

Shut-Off Valve ☑ شیر قطع و وصل

HVSF Serial

سریال Type	شیلنگ Tube(D1) / شیلنگ Tube(D2)	06	08	10	12
HVFF06 -	Ø6	●			
HVFF08 -	Ø8	●	●		
HVFF10 -	Ø10		●	●	
HVFF12 -	Ø12			●	●

Plug Connector ☑ اتصال کور کن

PP Serial

سریال Type	شیلنگ Tube (mm)
PP04	Ø4
PP06	Ø6
PP08	Ø8
PP10	Ø10
PP12	Ø12

Long Plastic Silencer ☑ صدا خفه کن بلند پلاستیکی

SRL Serial

سریال Type	دنده Thread
SRL 1/8	RC01
SRL 1/4	RC02
SRL 3/8	RC03
SRL 1/2	RC04

Plastic Silencer ☑ صدا خفه کن پلاستیکی

SR Serial

سریال Type	دنده Thread
SR 1/8	RC01
SR 1/4	RC02
SR 3/8	RC03
SR 1/2	RC04

Conical Brass Silencer ☑ صداخفه کن برنجی مخروطی

SRB Serial

سریال Type	دنده Thread
SRB M5	M5
SRB 1/8	RC01
SRB 1/4	RC02
SRB 3/8	RC03
SRB 1/2	RC04
SRB 3/4	RC06
SRB 1"	RC08

Flat Brass Silencer ☑ صداخفه کن برنجی تخت

SRC Serial

سریال Type	دنده Thread
SRC 1/8	RC01
SRC 1/4	RC02
SRC 3/8	RC03
SRC 1/2	RC04
SRC 3/4	RC06
SRC 1"	RC08

Silencer With Flow Control ☑ صدا خفه کن با کنترل جریان

SRF Serial

سریال Type	دنده Thread
SRF 1/8	RC01
SRF 1/4	RC02
SRF 3/8	RC03
SRF 1/2	RC04
SRF 3/4	RC06
SRF 1"	RC08

Metal one touch fitting (ISAIAH) اتصالات فوری فلزی

Features: ویژگی ها

کاربرد:

- این نوع اتصالات برای باز و بسته کردن سریع مدار لوله کشی در طیف گسترده ای از مدل های مختلف جهت برآوردن تمام نیازهای مداربندی نیوماتیک طراحی شده است.

Applications:

- This kind of connectors is designed for quick opening & closing of piping circuit to meet all pneumatic circuit requires in wide range of diffrent models.

Technical Data اطلاعات فنی

Fluid Type:	هوا Air	سیال عامل:
Working Pressure Range:	0 ~ 12 kgf/cm²	حد فشار کاری:
Working Temperature Range:	-10 ~ +60 ° C	حد دمای کاری:
Body Material:	برنجی با آبکاری نیکل Brass with Nickel Plated	جنس بدنه:
Thread Seals Type:	اورینگ O-ring	نوع آببندی دنده:
Applicable Tube Material:	پی یو/ نایلون PU/Nylon	جنس شیلنگ کاربردی:

How to Order طریقه سفارش

IPCTG - 08 - G 02

سریال
Model

IPSTG	اتصال مستقیم Straight Connector
IPLTG	اتصال زانویی Elbow Connector
IPBTG	اتصال سه راهی T T Connector
IPLTG	اتصال سه راهی وسط دنده T T Thread Connector
IPLTG	اتصال سه راهی پهلو دنده T T Thread Connector
IPUT	رابط مستقیم Elbow Connector
IPGJT	اتصال تبدیلی فیشی Plug-in Reducer Connector
IPLTG	شیر کنترل دبی Elbow-Speed Connector Valve

قطر خارجی شیلنگ
Outside Dia. Tube

Code	06	08
قطر شیلنگ Ø Tube	Ø6	Ø8

دنده
Thread

Code	G 01	G 02	G 03	G 04
دنده Thread	G 1/8	G 1/4	G 3/8	G 1/2

مثال: اتصال مستقیم برای قطر خارجی شیلنگ 8 میلیمتر و دنده G1/4

Example: Straight Connector for outside diameter tube 8 mm and thread G1/4

IPCTG -08 -G02

Metal one touch fitting (ISAIAH) اتصالات فوری فلزی

Elbow Connector ☑ اتصال زانویی

IPLT-G Serial

سریال Type	دنده Thread / شیلنگ Tube (mm)	G01	G02	G03	G04
IPLTG06 -	Ø6	●	●		
IPLTG08 -	Ø8	●	●	●	●

Straight Connector ☑ اتصال مستقیم

IPCT-G Serial

سریال Type	دنده Thread / شیلنگ Tube (mm)	G01	G02	G03	G04
IPCTG06 -	Ø6	●	●		
IPCTG08 -	Ø8	●	●	●	●

T Thread Connector ☑ اتصال سه راهی وسط دنده T

IPBT-G Serial

سریال Type	دنده Thread / شیلنگ Tube (mm)	G01	G02	G03	G04
IPBTG06 -	Ø6	●	●		
IPBTG08 -	Ø8	●	●	●	●

T Connector ☑ اتصال سه راهی T

IPET Serial

سریال Type	سایز شیلنگ Tube Size (mm)
IPET06	Ø6
IPET08	Ø8

Elbow-Speed Connector Valve ☑ شیر کنترل دبی زانوئی

ISCT-G Serial

سریال Type	دنده Thread / شیلنگ Tube (mm)	G01	G02	G03	G04
ISCTG 06 -	Ø6	●	●		
SCTG 08 -	Ø8	●	●	●	●

Plug-in Reducer Connetor ☑ اتصال تبدیلی فیشی

IPGJT Serial

سریال Type	سایز شیلنگ Tube Size (D1)	سایز شیلنگ Tube Size (D2)
IPGJT06-08	Ø6	Ø8

Straight Adaptor ☑ رابط مستقیم

IPUT Serial

سریال Type	سایز شیلنگ Tube Size (mm)
IPUT06	Ø6
IPUT08	Ø8

T Thread Connector ☑ اتصال سه راهی پهلو دنده T

IPDT-G Serial

سریال Type	دنده Thread / شیلنگ Tube (mm)	G01	G02	G03	G04
IPDTG06 -	Ø6	●	●		
IPDTG08 -	Ø8	●	●	●	●

Coupling (NITTO) کوپلینگ

Features: ویژگی ها

کاربرد:

- این نوع کوپلینگ ها برای باز و بسته کردن سریع مدار لوله کشی در طیف گسترده ای از مدل های مختلف جهت برآوردن تمام نیازهای مداربندی نیوماتیک طراحی شده است.

Applications:

- This kind of coupling is designed for quick opening & closing of piping circuit to meet all pneumatic circuit requires in wide range of diffrent models .

Technical Data اطلاعات فنی

Fluid Type:	هوا Air	سیال عامل:
Working Pressure Range:	2 ~ 10 kgf/cm²	حد فشار کاری:
Working Temperature Range:	0 ~ +60° C	حد دمای کاری:
Body Material:	استیل با آبکاری کروم Steel(chrome plated)	جنس بدنه:
Sealing Material:	NBR	جنس آببندی:
Applicable Tube Material:	پی یو/ نایلون PU/Nylon	جنس شلنگ کاربردی:

حداکثر گشتاور دنده Max Torque Thread

Unit:(N.M) واحد: نیوتن.متر

RC 1/8	RC 1/4	RC 3/8	RC 1/2	RC 3/4	RC 1"
7	14	22	60	100	120

How to Order طریقه سفارش

سوکت: S= Socket
سرسوکت: P= Plug
استاندارد دنده لوله: RC= G (BSP)

نری: M= Male
مادگی: F= Female
شیلنگ: N= Tube

20SM

سریال
Type

Plug Type سوکت نری		
20 PH	30 PH	40 PH
20 PM	30 PM	40 PM
20 PF	30 PF	40 PF
20 PN	30 PN	40 PN

Normal Socket Type سوکت مادگی نرمال		
20 SH	30 SH	40 SH
20 SM	30 SM	40 SM
20 SF	30 SF	40 SF
20 SN	30 SN	40 SN

Selflock Socket Type سوکت مادگی اتوماتیک	
200 SH	200 SM

مثال: سوکت با دنده نری RC 1/4

Example: Male Thread RC 1/4 Socket

20SM

Coupling (NITTO) کوپلینگ

Socket Hose Barb — سوکت با سر شیلنگی

SH Serial

سریال Type	قطر سر شیلنگی Ø Hose Barb (H)
20 SH	Ø1/4 "
30 SH	Ø3/8 "
40 SH	Ø1/2 "

Plug Hose Barb — سر سوکت با سر شیلنگی

PH Serial

سریال Type	قطر سر شیلنگی Ø Hose Barb (H)
20 PH	Ø1/4 "
30 PH	Ø3/8 "
40 PH	Ø1/2 "

Socket Male Thread — سوکت با دنده نری

SM Serial

سریال Type	سایز دنده Thread Size (M)
20 SM	RC 1/4
30 SM	RC 3/8
40 SM	RC 1/2

Plug Male Thread — سر سوکت با دنده نری

PM Serial

سریال Type	سایز دنده Thread Size (M)
20 PM	RC 1/4
30 PM	RC 3/8
40 PM	RC 1/2

Socket Female Thread — سوکت با دنده مادگی

SF Serial

سریال Type	سایز دنده Thread Size (F)
20 SF	RC 1/4
30 SF	RC 3/8
40 SF	RC 1/2

Plug Female Thread — سر سوکت با دنده مادگی

PF Serial

سریال Type	سایز دنده Thread Size (F)
20 PF	RC 1/4
30 PF	RC 3/8
40 PF	RC 1/2

Socket For Tube — سوکت شیلنگ خور

SN Serial

سریال Type	سایز شیلنگ Tube Size (N)
50 SN	Ø 5×8
65 SN	Ø 6.5×10
80 SN	Ø 8×12
85 SN	Ø 8.5×12.5

Plug For Tube — سر سوکت شیلنگ خور

PN Serial

سریال Type	سایز شیلنگ Tube Size (N)
50 PN	Ø 5×8
65 PN	Ø 6.5×10
80 PN	Ø 8×12
85 PN	Ø 8.5×12.5

Selflock Socket Hose — سوکت اتوماتیک شیلنگ خور

SH Serial

سریال Type	قطر سر شیلنگی Ø Hose Barb (H)
200-20 PH	Ø1/4 "
200-40 PH	Ø1/2 "

Selflock Socket Male Thread — سوکت اتوماتیک دنده نری

SM Serial

سریال Type	سایز دنده Thread Size (M)
200-20 PM	RC 1/4
200-40 PM	RC 1/2

Speed control valve

شیر تنظیم سرعت

Technical Data		اطلاعات فنی
Port Size:	G 1/8 - 1/4 - 3/8 - 1/2	سایز دنده:
Fluid Type:	Air / هوا	سیال عامل:
Working Pressure Range:	0 ~ 12 kgf/cm²	حد فشار کاری:
Working Temperature Range:	0 ~ +70 ° C	حد دمای کاری:
Sealing Material:	NBR	جنس آببندی:
Body Material:	Alu./ آلومینیوم	جنس بدنه:

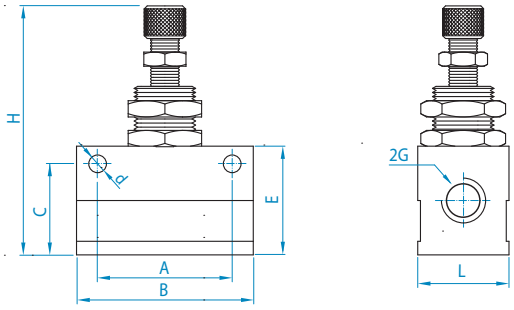

Flow Rate	6 bar			مقدار عبور جریان
Port Size	G1/8	G1/4	G3/8	G1/2
NL / min	800	1200	2000	2600

Model / سریال	A	B	C	Ød	E	G	H	L
PFR-1/8	18.5	26	13.2	4	16	G1/8	44	14
PFR-1/4	23	32	19	4	23	G1/4	45	17
PFR-3/8	38	49	33	5	40	G3/8	70	25
PFR-1/2	44	60	42	7	50	G1/2	85	28

Quick exhaust valve

شیر تخلیه سریع

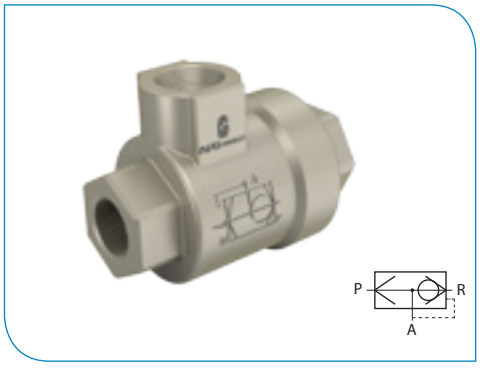

Technical Data		اطلاعات فنی
Port Size:	G 1/8 - 1/4 - 3/8 - 1/2	سایز دنده:
Fluid Type:	Air / هوا	سیال عامل:
Working Pressure Range:	0 ~ 12 kgf/cm²	حد فشار کاری:
Working Temperature Range:	0 ~ +70 ° C	حد دمای کاری:
Sealing Material:	NBR	جنس آببندی:
Body Material:	Brass / برنج	جنس بدنه:

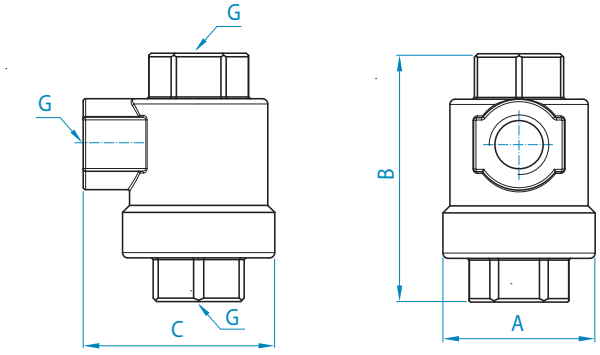

Flow Rate	6 bar			مقدار عبور جریان
Port Size	G1/8	G1/4	G3/8	G1/2
NL / min	800	1200	2000	2600

Model / سریال	A	B	C	G
PEX-1/8	27	39	30	G1/8
PEX-1/4	33	54	41	G1/4
PEX-3/8	38	55	45	G3/8
PEX-1/2	43	72	56	G1/2

Hand Slide valve
شیر دستی کشویی

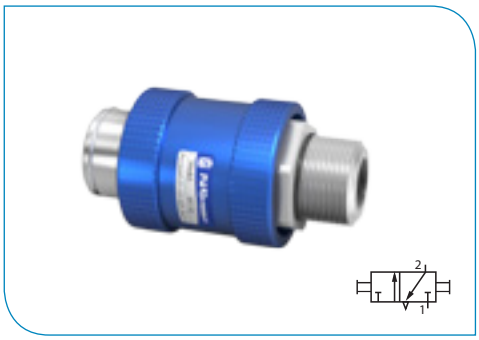

Technical Data		اطلاعات فنی
Port Size:	G 1/8 - 1/4 - 3/8 - 1/2	سایز دنده:
Fluid Type:	Air / هوا	سیال عامل:
Working Pressure Range:	0 ~ 12 kgf/cm²	حد فشار کاری:
Working Temperature Range:	0 ~ +70 ° C	حد دمای کاری:
Sealing Material:	NBR	جنس آببندی:
Body Material:	Alu. / آلومینیوم	جنس بدنه:

Flow Rate	6 bar				مقدار عبور جریان
Port Size	G1/8	G1/4	G3/8	G1/2	G3/4
NL / min	800	1200	2000	2600	3000

Model / سریال	A	ØB	C	Ød	G
MV-1/8	40	20	20	8	G1/8
MV-1/4	58	27	27	10	G1/4
MV-3/8	60	30	30	12	G3/8
MV-1/2	73	38	40	15	G1/2
MV-3/4	85	45	45	16	G3/4

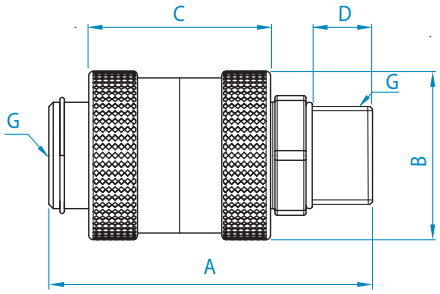

Check valve
شیر یک طرفه

Technical Data		اطلاعات فنی
Port Size:	G 1/8 - 1/4 - 3/8 - 1/2	سایز دنده:
Fluid Type:	Air / هوا	سیال عامل:
Working Pressure Range:	0 ~ 12 kgf/cm²	حد فشار کاری:
Working Temperature Range:	0 ~ +70 ° C	حد دمای کاری:
Sealing Material:	NBR	جنس آببندی:
Body Material:	Alu. / آلومینیوم	جنس بدنه:

Flow Rate	6 bar				مقدار عبور جریان
Port Size	G1/8	G1/4	G3/8	G1/2	G3/4
NL / min	800	1200	2000	2600	3000

Model / سریال	A	B	G	SW
KAL-1/8	58	24	G 1/8	23
KAL-1/4	58	24	G 1/4	23
KAL-3/8	68	32	G 3/8	30
KAL-1/2	82	32	G 1/2	30
KAL-3/4	110	49	G 3/4	46

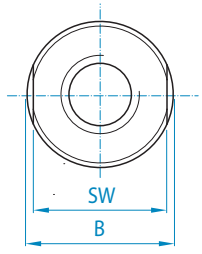

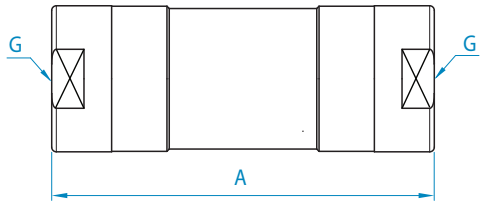

And valve

☑ شیر « و »

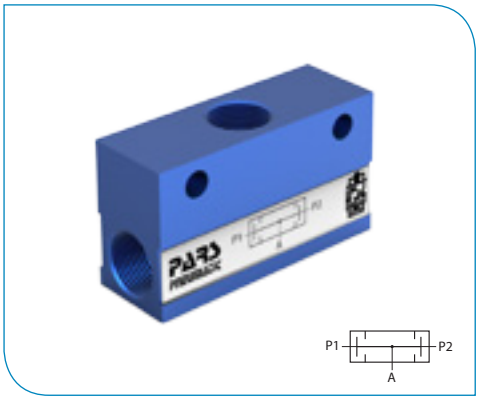

Technical Data		☑ اطلاعات فنی
Port Size:	G 1/8	سایز دنده:
Fluid Type:	Air / هوا	سیال عامل:
Working Pressure Range:	0 ~ 12 kgf/cm²	حد فشار کاری:
Working Temperature Range:	0 ~ +70 ° C	حد دمای کاری:
Sealing Material:	NBR	جنس آببندی:
Body Material:	Alu. / آلومینیوم	جنس بدنه:

☑ Flow Rate	6 bar	☑ مقدار عبور جریان
Port Size	G1/8	
NL / min	800	

سریال Model	A	B	C	Ød	E	F	G	H
STH-1/8	40	24	16	4	22	26	G1/8	8

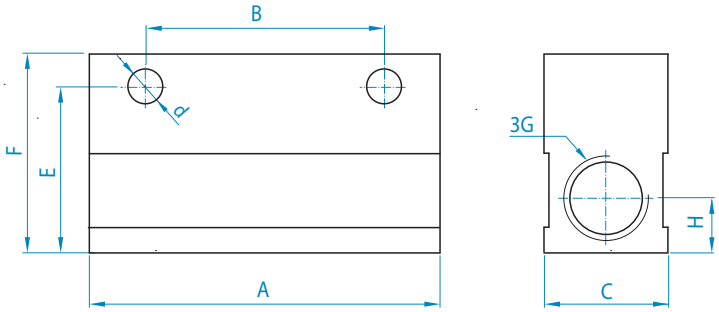

Or valve

☑ شیر « یا »

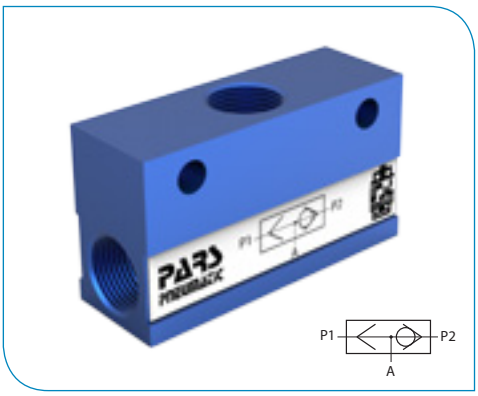

Technical Data		☑ اطلاعات فنی
Port Size:	G 1/8 - 1/4 - 1/2	سایز دنده:
Fluid Type:	Air / هوا	سیال عامل:
Working Pressure Range:	0 ~ 12 kgf/cm²	حد فشار کاری:
Working Temperature Range:	0 ~ +70 ° C	حد دمای کاری:
Sealing Material:	NBR	جنس آببندی:
Body Material:	Alu. / آلومینیوم	جنس بدنه:

☑ Flow Rate	6 bar		☑ مقدار عبور جریان
Port Size	G1/8	G1/4	G1/2
NL / min	800	1200	2600

سریال Model	A	B	C	Ød	E	F	G	H
ST-1/8	40	24	16	4	22	26	G 1/8	8
ST-1/4	54	30	18	4	28	36	G 1/4	12
ST-1/2	70	48	25	6	33	40	G 1/2	12

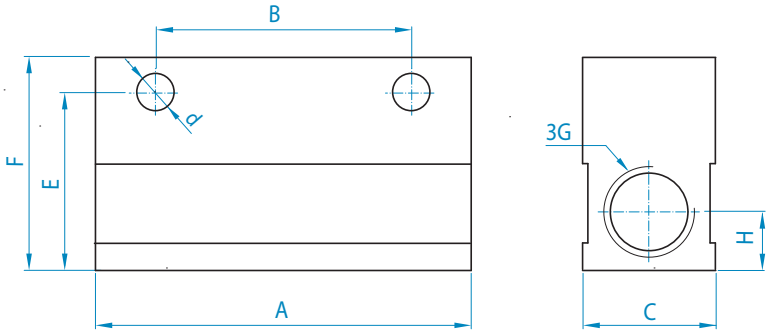

Polyurethane tube — Aushon — شیلنگ پلی اورتان

Features: ویژگی ها

- شیلنگ های پلی اورتان با انعطاف پذیری عالی
- با حداقل افت فشار
- تنوع رنگ جهت سهولت شناسایی خطوط لوله
- طول عمر بالا
- حالت ارتجاعی بسیار خوب

- Polyurethane tube with great flexibility
- Min. pressure drop
- Color diversity for easy identity of pipe lines
- Long service life
- Very good elasticity

Technical Data اطلاعات فنی

Fluid Type:	هوا-آب-روغن Air-Water-Oil	سیال عامل:
Working Pressure Range:	0 ~ 12 kgf/cm²	حد فشار کاری:
Working Temperature Range (Air):	0 ~ +70 ° C	حد دمای کاری(هوا):
Working Temperature Range (Water):	0 ~ +40 ° C	حد دمای کاری(آب):
Working Temperature Range (Oil):	0 ~ +40 ° C	حد دمای کاری(روغن):
Color diversity:	آبی-قرمز-سبز-مشکی Blue-Red-Green- Black	تنوع رنگ:
Tube Material:	پی یو PU	جنس شیلنگ:

How to Order طریقه سفارش

Blue	-	08	-	08	-	TU
رنگ Color		قطر داخلی شیلنگ Inside Dia.Tube		قطر خارجی شیلنگ Outside Dia.Tube		سریال Model
Blue آبی		Ø2		Ø4		PU شیلنگ پی یو Pu Tube
Red قرمز		Ø4		Ø6		
Green سبز		Ø6		Ø8		
Black مشکی		Ø8		Ø10		
		Ø10		Ø12		

Polyurethane tube — Aushon — شیلنگ پلی اورتان

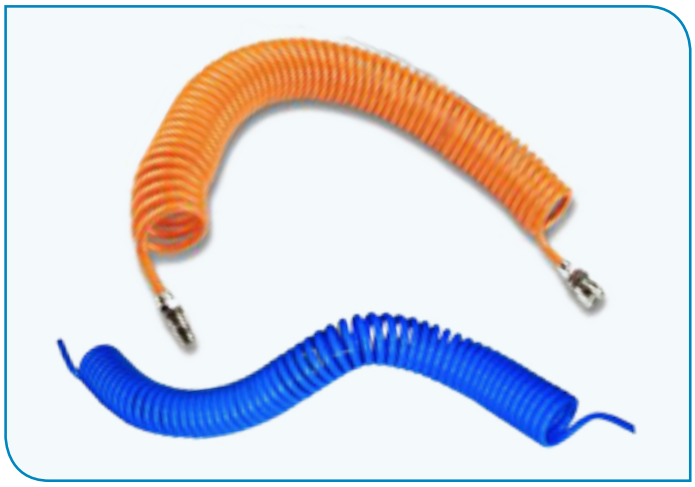

Features: ویژگی ها

- شیلنگ های حلقوی با رنگ های متنوع و طول های مناسب
- با حداقل افت فشار
- طول عمر بالا
- حالت ارتجاعی بسیار خوب

- Coil tube in various color & suitable lenght
- Min. pressure drop
- Long service life
- Very good elasticity

External Dimensions ابعاد ظاهری

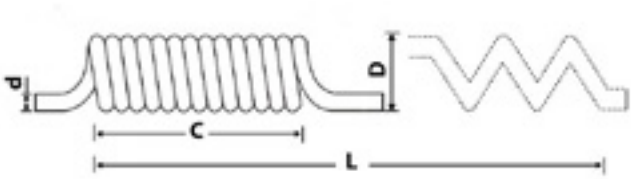

Technical Data اطلاعات فنی

Fluid Type:	هوا - آب Air-Water	سیال عامل:
Working Pressure Range:	0 ~ 12 kgf/cm²	حد فشار کاری:
Working Temperature Range(Air):	0 ~ +70 ° C	حد دمای کاری(هوا):
Working Temperature Range(Water):	0 ~ +40 ° C	حد دمای کاری(آب):
Color Diversity:	آبی-قرمز-سبز-مشکی Blue-Red-Green- Black	تنوع رنگ:
Tube Material:	پی یو PU	جنس شیلنگ:

Unit: (mm) :واحد

مدل Type	C	Ød	ØD	L
PU8×5.5 - 5M	350	8	63	5000 (5M)
PU8×5.5 - 10M	500	8	63	10000 (10M)
PU8×5.5 - 15M	650	8	63	15000 (15M)
PU10×6.5 - 5M	300	10	70	5000 (5M)

مدل Type	C	Ød	ØD	L
PU10×6.5 - 10M	600	10	70	10000 (10M)
PU10×6.5 - 15M	800	10	70	15000 (15M)
PU12×9.5 - 10M	650	12	100	10000 (10M)

How to Order طریقه سفارش

Unit: (mm) :واحد

PU - 63 - 350 - Ø8 - Blue

سریال Model	قطر خارجی حلقوی Coil Outside Diameter	طول حلقوی بسته Coil Lenght	قطرخارجی شیلنگ Outside Tube Diameter	رنگ Color
PU شیلنگ با کوپلینگ Pu Tube with coupling	Ø63	300 / 600	Ø8	Blue آبی
TU شیلنگ بدون کوپلینگ Pu Tube without coupling	Ø70	350 / 650	Ø10	Red قرمز
	Ø100	500 / 800	Ø12	Green سبز
				Black مشکی

Anti-spark tube — AirTop — شیلنگ های ضد جرقه

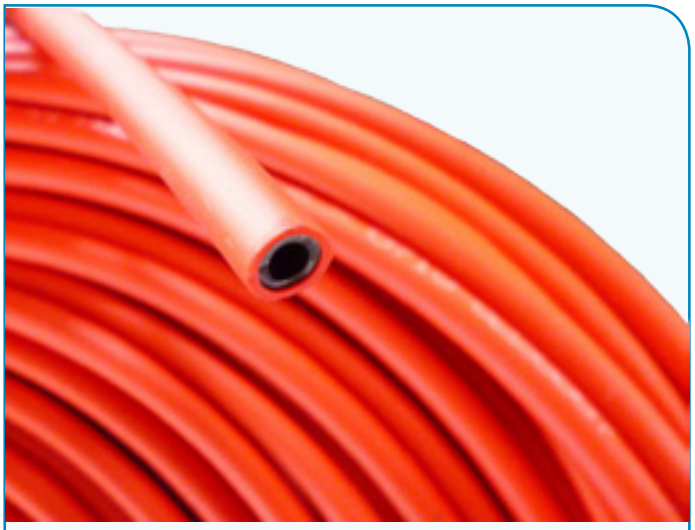

Features: ویژگی ها

- شیلنگ های دو لایه ضد جرقه می تواند در محیط های نزدیک به جوشکاری و پاشش جرقه مقاوم باشد.
- با حداقل افت فشار
- طول عمر بالا
- حالت ارتجاعی بسیار خوب

- Anti-spark two layers tube can be resistant welding & spark spattering
- Min. pressure drop
- Long service life
- Very good elasticity

Technical Data اطلاعات فنی

Fluid Type:	هوا - آب Air-Water	سیال عامل:
Working Pressure Range:	0 ~ 12 kgf/cm²	حد فشار کاری:
Working Temperature Range(Air):	0 ~ +70 ° C	حد دمای کاری(هوا):
Working Temperature Range (Water):	0 ~ +40 ° C	حد دمای کاری(آب):
Min. Bending Radius:	40 mm	حداقل شعاع خمش:
Two Layers Tube Material:	پی یو / سیلیکون PU / Silicon	جنس شیلنگ دو لایه:

How to Order طریقه سفارش

AF - **08-06** - **Orange**

- AF — سریال / Model: AF شیلنگ دو لایه / Two Layers Tube
- 08-06 — قطر شیلنگ پی یو / PU Tube Dia.: Ø6 - Ø4 ; Ø8 - Ø6
- Orange — رنگ لایه خارجی (سیلیکون) / External Layer Color (Silicon): Orange نارنجی ; Black مشکی ; Blue آبی

Air gun & tube cutters — AirTop — بادپاش و شیلنگ بر

Air Gun — بادپاش

This type of air gun is used widely for cleaning of machine tools & etc

این نوع بادپاش جهت تمیزکاری انواع ماشین آلات و غیره بصورت گسترده مورد مصرف می باشد،

Features: — **ویژگی ها:**

- Working pressure range: 0 ~ 12 kgf/cm² — حد فشار کاری:
- Environmental temperture range: 0 ~ +70 ° C — حد دمای محیطی:
- Connector Size: G 1/4 — سایز اتصال دنده:
- Easy application for spattering of compressed air — کاربرد ساده جهت پاشش هوای فشرده
- Variety in spattering nazzles lenght — تنوع در طول نازل پاشش
- Body material is made of anti-shock light plastic — جنس بدنه از پلاستیک سبک و ضد ضربه

AC - 100

سریال Model — طول نازل Nazzles Lenght

50mm	100mm	200mm

Tube Cutter — شیلنگ بر

This type of tube cutter is used for cutting of all kind of polyurethane & nylone tubes with outside diameter Ø4 ~ Ø12 mm

این نوع شیلنگ بر برای برش انواع شیلنگ با جنس پلی اورتان و نایلون و قطرهای خارجی Ø3 ~ Ø12 mm استفاده می شود.

Features: — **ویژگی ها:**

- Body material is made of anti-shock light plastic — جنس بدنه از پلاستیک سبک و ضد ضربه
- Steel cutting blade — تیغه برش فولادی
- Color Variety (Green-Orange) — تنوع رنگ(آبی - نارنجی)

TC - orange

سریال Model — رنگ Color

سبز Green	نارنجی Orange

Tube Stripper Cutter — لخت کن روکش شیلنگ

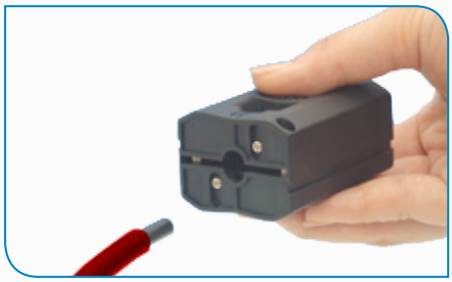

It is used for cutting anti-spark tubes cover with outer diameter Ø8 & Ø10 mm

برای برش روکش شیلنگهای ضد جرقه با قطرهای خارجی Ø8 & Ø10 mm استفاده می شود.

Features: — **ویژگی ها:**

- Body material is made of anti-shock light plastic — جنس بدنه از پلاستیک سبک و ضد ضربه
- Steel cutting blade — تیغه برش فولادی

Application: — **کاربرد:**

First, put tube into the tube stripper & push to cut down cover then rotate a full circle & pull tube out.

ابتدا شیلنگ را داخل شیلنگ لخت کن وارد نموده و فشار دهید تا روکش برش بخورد،سپس یک دور کامل بچرخانید و شیلنگ را به بیرون بکشید.

TSC 8 ×10

سریال Model

Terminal ترمینال

Features: ویژگی ها

ترمینال های نیوماتیک:

- تقسیم کننده یک یا دو ورودی به چند خروجی
- ظریف، زیبا و نصب آسان
- جنس آلومینیوم آلیاژی با آبکاری آنودایز رنگی

سایز دنده Port Size (G1/8 ~ G1/2)

Pneumatic terminals:

- One or two input divider to multi-input
- Fine,beautiful easy installation
- Aluminum alloy material with color anodized plating

Technical Data اطلاعات فنی

Fluid Type:	هوا-آب Air-Water	سیال عامل:
Working Pressure Range:	0 ~ 10 kgf/cm²	حد فشار کاری:
Working Negative Pressure Range:	0 ~ -29.5 kgf/cm²	حد فشار منفی کاری:
Working Temperature Range:	0 ~ +60° C	حد دمای کاری:
Material:	آلومینیوم با آبکاری آنودایز Alu. Aloy with Anodized plated	جنس:

How to Order طریقه سفارش

سریال Type - رنگ Colour

Thread دنده
BSP RC

سریال Type	
PMD	ترمینال مستقیم Striaght Terminal
FRB	ترمینال بلوکی Block Terminal
FRT	ترمینال بلوکی تخت Flat Terminal

رنگ Colour	
S	نقره ای Silver
B	آبی Blue
G	طلائی Golden

دنده-تعداد مجرا-سریال Type - Port Num - Thread
PMD - 3 - G1/8
PMD - 3 - G1/4
PMD - 3 - G3/8
PMD - 3 - G1/2
PMD - 4 - G1/8
PMD - 4 - G1/4
PMD - 4 - G3/8
PMD - 4 - G1/2
PMD - 6 - G1/8
PMD - 6 - G1/4
PMD - 6 - G3/8
PMD - 6 - G1/2

دنده-تعداد مجرا-سریال Type - Port Num - Thread
FR - 6 - G1/4
FR - 6 - G3/8
FR - 6 - G1/2

دنده-تعداد مجرا-سریال Type - Port Num - Thread
FRT - 4 - G3/8 & 6-G1/4
FRT - 4 - G1/2 & 6-G3/8

مثال: ترمینال مستقیم با چهار مجرا و دنده G1/4 آبی رنگ

Example: Straight Terminal with 4 ports and thread G1/4 Blue Colour

PMD - 4 -G1/4 - B

Terminal (PMD Serial) ترمینال

Straight Connector ☑ ترمینال مستقیم

PMD-3 Serial

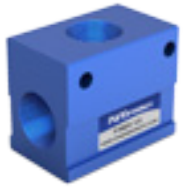

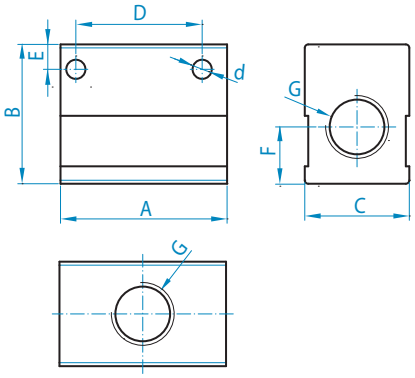

دنده-تعداد مجرا-سریال Type - Port Num - Thread	A	B	C	D	Ød	E	F	G
PMD - 3 - 1/8	35	21	17	26	4	4.5	8	1/8
PMD - 3 - 1/4	40	30	24	30	5.5	5	13	1/4
PMD - 3 - 3/8	40	30	24	30	5.5	5	13	3/8
PMD - 3 - 1/2	48	40	30	34	5.5	7	18	1/2

Straight Connector ☑ ترمینال مستقیم

PMD-4 Serial

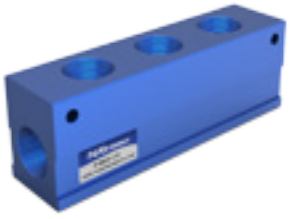

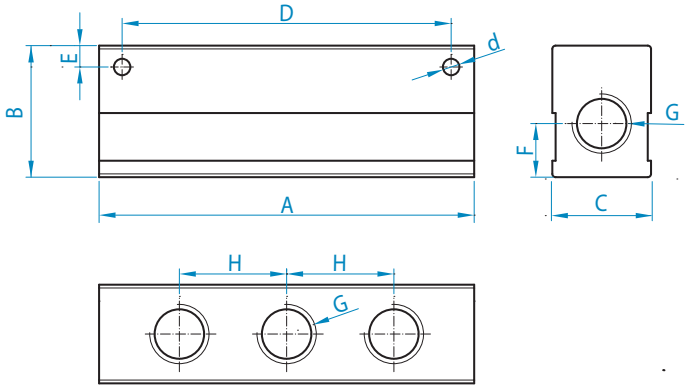

دنده-تعداد مجرا-سریال Type - Port Num - Thread	A	B	C	D	Ød	E	F	G	H
PMD - 4 - 1/8	60	21	17	26	4	4.5	8.5	1/8	16
PMD - 4 - 1/4	95	30	24	30	5.5	5.5	12	1/4	25
PMD - 4 - 3/8	95	30	24	30	5.5	5.5	12	3/8	25
PMD - 4 - 1/2	114	40	30	34	5.5	7	18	1/2	32

Straight Connector ☑ ترمینال مستقیم

PMD-5 Serial

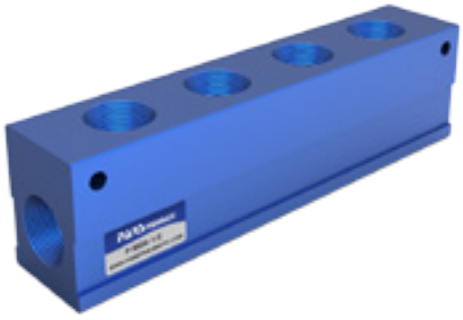

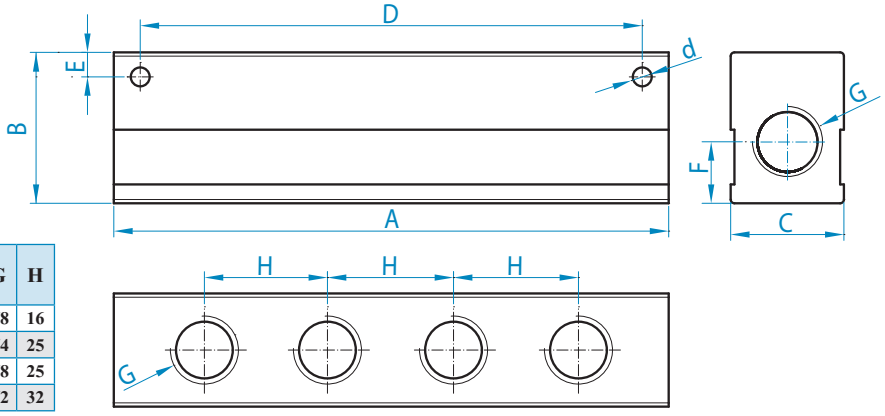

دنده-تعداد مجرا-سریال Type - Port Num - Thread	A	B	C	D	Ød	E	F	G	H
PMD - 5 - 1/8	81	21	17	73	4	4.5	8.5	1/8	16
PMD - 5 - 1/4	115	30	24	104	5.5	5.5	12	1/4	25
PMD - 5 - 3/8	115	30	24	104	5.5	5.5	12	3/8	25
PMD - 5 - 1/2	147	40	30	133	5.5	7	18	1/2	32

Terminal (FRB-FRT Serial) ترمینال

Block Terminal with 2 Seprate Lines

☑ ترمینال بلوکی با دو مسیر

FRB-6 Serial

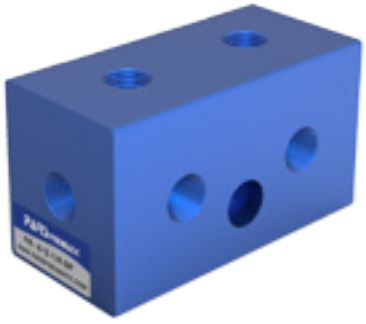

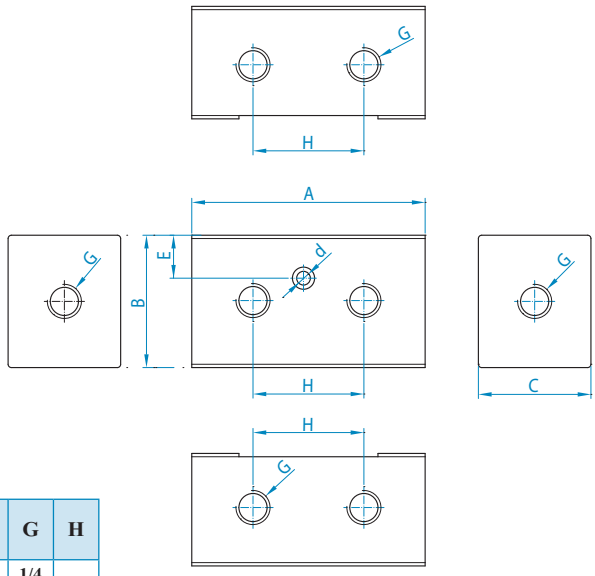

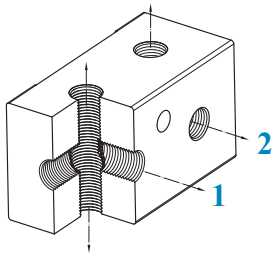

مسیر ورودی ۱ – سه خروجی
Line 1 port - three out port

مسیر ورودی۲ – سه خروجی
Line 2 port - three out port

دنده–تعداد مجرا–سریال Type - Port Num - Thread	A	B	C	Ød	E	G	H
FRB - 6 - 1/4	70	40	34	7	13	1/4	
FRB - 6 - 3/8	70	40	34	7	13	3/8	
FRB - 6 - 1/2	80	40	45	7	13	1/2	

Flat Block Terminal with 2 Seprate Lines

☑ ترمینال بلوکی تخت با دو مسیر

FRT-10 Serial

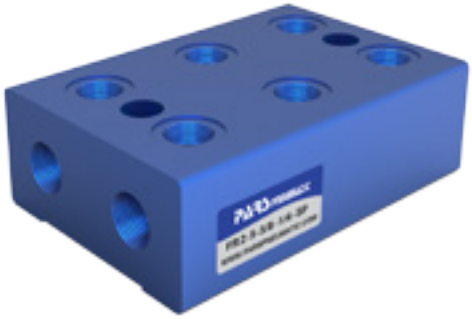

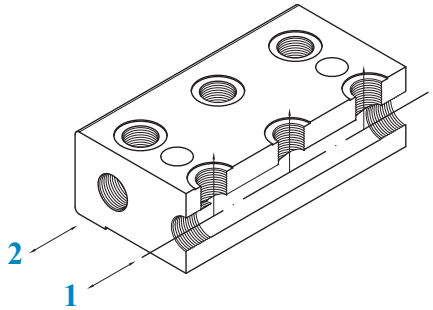

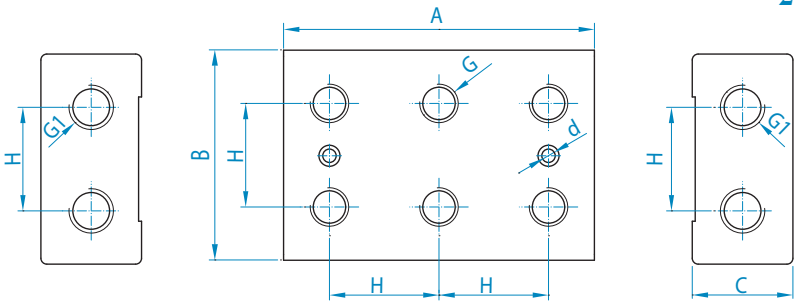

مسیر ورودی ۱ – چهار خروجی
Line 1 port - four out port

مسیر ورودی۲ – چهار خروجی
Line 2 port - four out port

دنده–تعداد مجرا–سریال Type - Port Num - Thread	A	B	C	Ød	G	G1	H
FRT - 4 - 3/8 & 6-1/4	105	70	34	7	1/4	3/8	37
FRT - 4 - 1/2 & 6-3/8	105	80	34	7	3/8	1/2	47

Technical data

اطلاعات فنی

☑ Shear force calculating formula

☑ نیروی برشی (سنبه ماتریس)

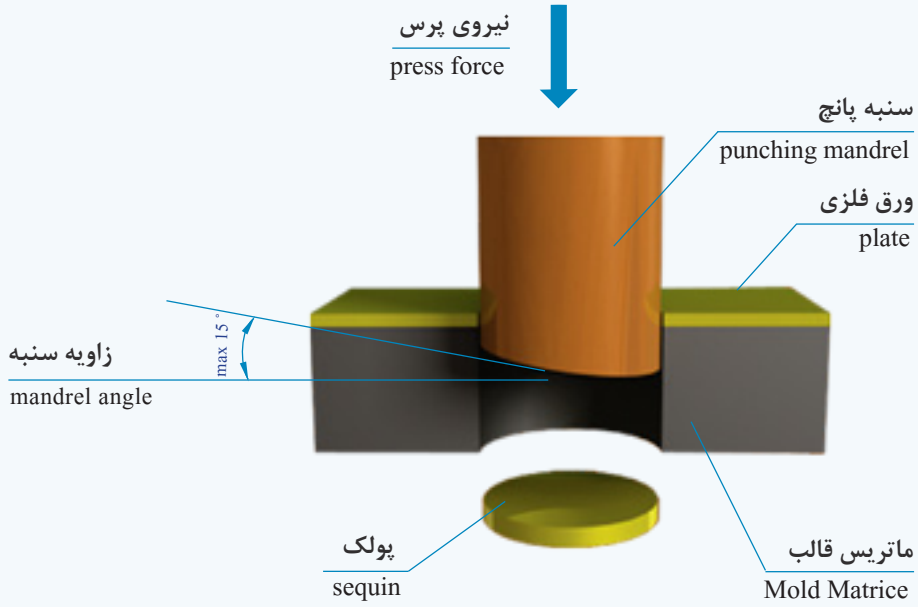

☑ Shear force calculating formula

☑ فرمول محاسبه نیروی برشی (سنبه ماتریس)

Shear force = Shear cross section × Max. shear strength $F = t \cdot A$

نیروی برشی = سطح مقطع برشی × حداکثر استحکام برشی

● **Example:** Calculate necessary shear force for punching of 20mm diameter with 0.8mm plate thickness & shear strength.

● **مثال:** نیروی برشی لازم برای سوراخ زنی قطر 20mm با ضخامت ورق 0.8mm و با استحکام برش 380N/mm را محاسبه کنید.

Answer: Calculate shear area (cut sequin lateral area) & multiply in max. shear strength.

راه حل: سطح مقطع برش (مساحت جانبی پولک بریده شده) را محاسبه نموده و در مقدار حداکثر استحکام برشی ضرب می کنیم.

$A = \pi \times d.t_1$ t_1 = ضخامت ورق

$A = 3.14 \times 20mm \times 0.8mm = 50mm^2$

$F = t \cdot A$

$F = 380N/mm^2 \times 50mm^2 = 19000N \approx 1900kg$ نیروی تئوری Theoretical force

$Fp = F \times 1.3 = 1900 \times 1.3 = 2470kg$ نیروی عملی Practical force

Note: If angle mandrel shear edge(max. 15 °), shear force can be reduced to 30%.

نکته: چنانچه لبه های برشی سنبه را زاویه دهیم (حداکثر ۱۵ درجه) میتوان تا ۳۰٪ نیروی برشی را کاهش داد.

● **Plate shear strength table** ● **جدول استحکام برشی ورق**

جنس Material	استحکام برشی N/mm^2 Shear strength	جنس Material	استحکام برشی N/mm^2 Shear strength
ST 37	360 ~ 510	CU مس	180 ~ 300
ST 44	430 ~ 580	MS برنج	220 ~ 400
ST 50	490 ~ 660	ZM روی	120 ~ 200
ST 52	510 ~ 680	AL آلومنیوم	60 ~ 70

● **Used symbol** ● **نمادهای بکار رفته**

Description	توضیح	واحد	نماد
Shear force	نیروی برشی	N	F
Max. shear strength	حداکثر استحکام برشی	N/mm^2	t
Shear area	سطح برشی	mm	A
practical force	نیروی عملی	kg	Fp

PARS PNEUMATIC®

Agent: **نمایندگی:**

دفتر مرکزی و کارخانه:
تهران- کیلومتر ۲۰ جاده قدیم کرج
ابتدای شهر قدس- کوی صنعت- پلاک ۱۲
۰۲۱ - ۴۶ ۸۰ ۲۰ ۲۰ (۱۰ خط)

فروشگاه شماره ۱:
تهران- جاده دماوند- خیابان سازمان آب
کوچه پنجم شیدائی- مجتمع تجاری شیدائی
پلاک ۱ و ۲
۰۲۱- ۷۷۳۴۱۱۲۲ - ۷۷۳۴۲۱۲۲

فروشگاه شماره ۲:
تهران- لاله زار جنوبی- روبروی کوچه
بوشهری پاساژ نور- طبقه اول- پلاک ۸
۰۲۱ - ۳۳۹۹۴۲۲۳ - ۳۳۹۹۴۲۲۱
۰۲۱ - ۳۳۹۹۱۳۷۵ - ۳۳۹۰۲۷۴۷

Centeral Office & Factory:
No.12 Sanat St - Qods City- 20th Km of Old Karaj Road- Tehran
Tel: (+98) 021- 46 80 20 20 (10 Lines)

2018

www.parspneumatic.com
parspneumatic@yahoo.com
info@parspneumatic.com